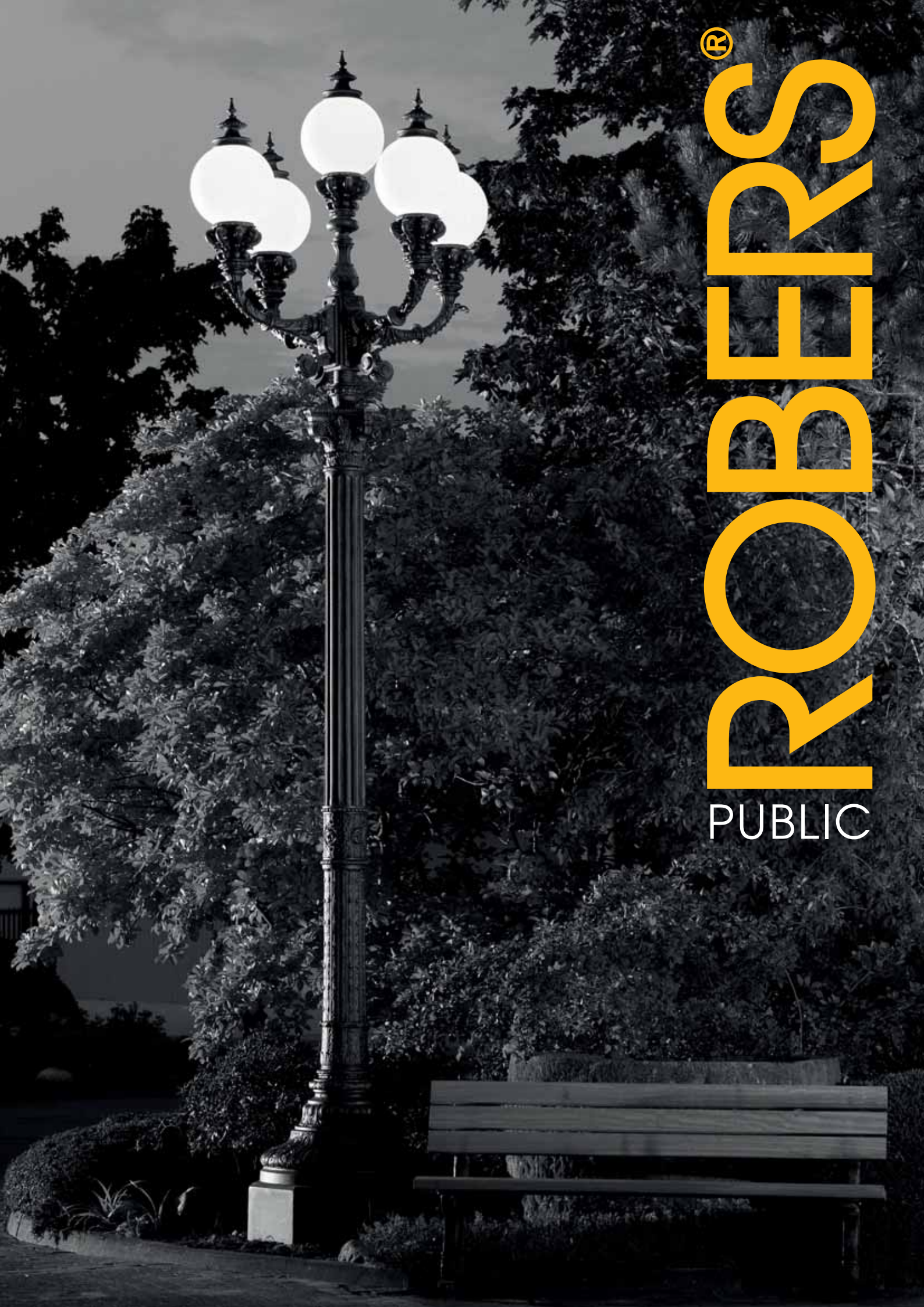

# ROBERS®

PUBLIC

# DAS UNTERNEHMEN

ROBERS®

www.robers.com

Seit 1964 produzieren wir in unserem Familienunternehmen in Südlohn hochwertige Straßenleuchten.

Die Marke ROBERS steht für Tradition, Nachhaltigkeit und zeitlose Gestaltung. Entwicklung und Fertigung befinden sich unter einem Dach in unserem Werk, dadurch können wir direkt auf Kundenwünsche reagieren.

Die Leuchten werden von erfahrenen Handwerkern sorgfältig hergestellt. Wir verwenden nur hochwertige Materialien wie seewasserbeständiges Aluminium, Grauguss, Stahl feuerverzinkt, Edelstahl und Kupfer. Auf Wartungsfreundlichkeit wird dabei größten Wert gelegt.

Unsere Leuchten werden lichttechnisch ständig weiterentwickelt und können selbstverständlich mit LED's und anderen innovativen Leuchtmitteln bestückt werden und entsprechen somit modernsten Ansprüche.

Die Leuchten sind nur mit elektrischen Komponenten bestückt, die das VDE- Zeichen tragen. Sie werden einzeln nach den entsprechenden Vorschriften hergestellt und geprüft.

Die abgebildeten Leuchtenkörper, Maste, Kronen und Wandausleger sind vielseitig kombinierbar. Siehe Seite 85 bis 104. Die Maste sind mit einer Montageschiene für den Kabelübergangskasten versehen.

Since 1964 we have been producing high quality lighting fixtures in our family owned company in Südlohn /Germany.

The brand ROBERS symbolizes tradition, sustainability and timeless design.

Development and production are under one roof at our plant in Südlohn. Thus, we achieve a high degree of flexibility.

Our lighting fixtures are carefully made by experienced craftsmen. In this way it is possible for us to realize also custom made products. We can pick up your own ideas or give proposals to your request.

Only high-quality materials are used such as seawaterresistant aluminium, cast iron, hot-galvanized steel and copper. All your products are very maintenance friendly.

Our lighting fixtures are constantly evolved regarding lighting technology and can of course be equipped with LED Modules and other innovative light sources. They can be prepared according to the dark sky regulations and will be equipped according to UL or SASO regulations.

The lighting fixtures are ready for installation at job site and are equipped with high class electrical components.

# LEUCHTEN

# LA SOCIÉTÉ

Depuis 1964 notre entreprise familiale installée à Süddlohn en Allemagne, produit de l'éclairage public.

La marque Robers est reconnue pour l'authenticité et la valeur ajoutée de ses créations intemporelles. Développer et fabriquer les produits dans l`usine de Südlohn par des maitres artisants procure à l`entreprise une très grande reactivité et adaptation aux souhaits des clients.

L'utilisation exclusive de matériaux de grande qualité comme de l'aluminium insensible à l'eau de mer, de la fonte grise, de l'acier galvanisé à chaud, de l'inox, du bronze, minimise et facilite les coûts d'entretien.

Nos lampes évoluent constamment et peuvent aujourd`hui déjà être équipées de Leds et de toutes les nouvelles techniques d'éclairage.

Les lampes sont dotées de câblages et de composants électriques de qualité marqués aux normes VDE. Elles sont assemblées, controlées et livrées dans le respect de ces directives.

Les lampes, les mâts, les couronnes, les supports illustrés dans ce catalogue sont combinables de multiples façons regarde page 85-104. Les mâts sont équipés d'un rail de montage pour câblage et boîtier.

Марка Robers – это традиции, основательность и классический дизайн.

С 1964 года, на нашем семейном предприятии в городе Зюдлон (Германия) производятся уличные светильники высокого качества. Здесь, под одной крышей, рождаются новые идеи и происходит их воплощение. Светильники производятся высококлассными мастерами ручной ковки, что позволяет очень гибко реагировать на пожелания клиентов. Каждая работа мастеров уникальна.

В производстве используются только высококачественные материалы, такие как: устойчивый к воздействию морской воды алюминий, чугун, нержавеющая сталь и медь. При этом мы уделяем особое внимание простоте и удобству в обслуживании нашей продукции.

Мы идём в ногу с техническими инновациями и уже сегодня оснащаем светильники светодиодными (LED) и другими современными энергосберегающими источниками света.

На завершающей стадии сборки каждый светильник проходит контроль качества. Все комплектующие сертифицированы немецким органом VDE.

Возможны многочисленные варианты комплектаций уличных светильников (представленные в каталоге плафоны, кроны, кронштейны и мачты комбинируются между собой).

LEUCHTEN

# TECHNISCHE INFORMATIONEN

LEUCHTENKÖRPER MIT LED-MODUL, SYMMETRISCH ODER ASYMMETRISCH / LANTERN WITH LED-MODULE, SYMMETRICAL OR ASYMMETRICAL

LED-MODUL, 3000K, 2700 LM BEI 700 MA, IP67, 35W
LED MODULE, 3000K, 2700 LM WITH 700 MA, IP67, 35W

LEUCHTENKÖRPER MIT LAMELLENREFLEKTOR
LANTERN WITH REFLECTING LOUVRE

HIT LEUCHTMITTEL MIT LAMELLENREFLEKTOR
METALL HALIDE LAMP WITH LOUVRE

WANDLEUCHTE MIT LED-MODUL, 6 X 4,5 WATT
WALL LAMP WITH LED MODULE, 6 X 4,5 WATT

LED-MODUL, 6 X 4,5 W, 3000 K, 2400 LM, ABDECKUNG KLARGLAS
LED MODULE, 6 X 4,5 W, 3000 K, 2400 LM, COVER CLEAR GLASS

AUFGRUND DER RASANTEN ENTWICKLUNG IM LEUCHTMITTELBEREICH KÖNNEN WIR HIER NUR EINE AUSWAHL DER VERSCHIEDENEN MÖGLICHKEITEN ZEIGEN.

WIR SIND SICHER, AUCH FÜR IHR PROJEKT DIE OPTIMALE LÖSUNG ZU FINDEN.

50W NATRIUMDAMPFLEUCHTMITTEL, FREIHÄNGEND
50W SODIUM LAMP FREE LIGHT BEAM

ANWOHNER BLENDSCHUTZ
GLARE PROTECTION FOR RESIDENTS

LEUCHTE MIT SPIEGELOPTIK IM DACH
LANTERN WITH ROOF TOP REFLECTOR

IM DACH EINGEBAUTE SPIEGELOPTIK
ROOF TOP REFLECTOR

LED-MODUL MIT NACHTABSENKUNG 17-35 W
LED-MODULE WITH LIGHT REDUCTION 50%

LED-MODUL FÜR HISTORISCHE LEUCHTEN 36W, 2700 K, IP65
LED-MODULE FOR HISTORICAL LIGHTS 36W, 2700 K, IP65

BECAUSE OF THE RAPID DEVELOPMENT AT THE LIGHT SOURCE MARKET, WE CAN SHOW ONLY A SELCTION OF POSSIBILITIES.

WE ARE SURE TO FIND A PERFECT SOLUTION FOR YOUR PROJECT.

# BERLIN

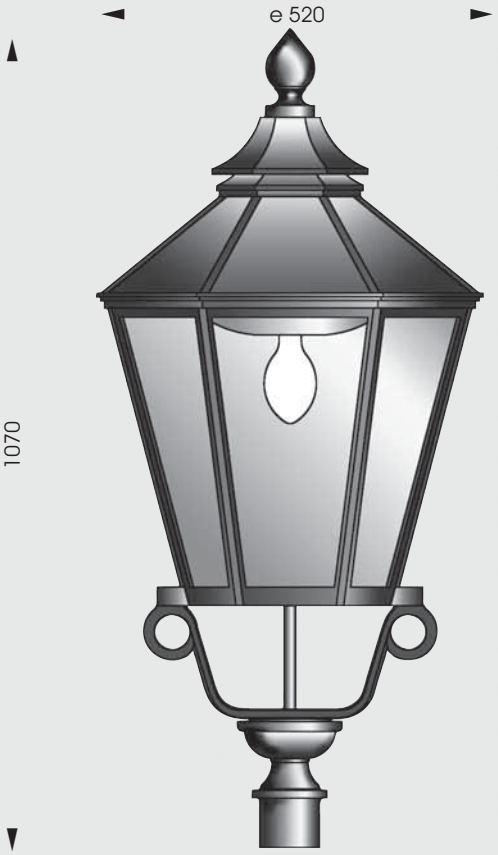


## Leuchte AL 1478

- ALUMINIUMGUSS UND STAHL, FEUERVERZINKT
- CAST ALUMINIUM AND GALVANIZED STEEL
- SCHEIBEN KLAR ODER STRUKTURIERT
- PANES CLEAR OR WITH STRUCTURE
- GEWICHT: 12 KG / WEIGHT: 12 KG
- STANDARDBESTÜCKUNG: FASSUNG E-27 HÄNGEND
- STANDARD EQUIPMENT: SOCKET E-27 SUSPENDED
- ZOPFMAß: Ø 33 MM / CONNECTION Ø 33 MM
- LICHTPUNKTHÖHE LPH: 2,5 – 3,5 M
- RECOMMENDED POLE HEIGHT: 2,5 – 3,5 M
- IP 54

MÖGLICHE BESTÜCKUNG OPTIONAL /
POSSIBLE EQUIPMENT OPTIONAL:

HIT 35 / 70 WATT
HSE 50 / 70 WATT
2 x TC-L 18 WATT / FLUORESCENT LAMP
VERSCHIEDENE LED-MODULE /
VARIOUS LED-MODULES

SCHUTZKLASSE II MÖGLICH
ANDERE BESTÜCKUNG AUF ANFRAGE
OTHER EQUIPMENT UPON REQUEST

## Leuchte AL 1355

- ALUMINIUMGUSS UND STAHL, FEUERVERZINKT
- CAST ALUMINIUM AND GALVANIZED STEEL
- SCHEIBEN KLAR ODER STRUKTURIERT
- PANES CLEAR OR WITH STRUCTURE
- GEWICHT: 18 KG / WEIGHT: 18 KG
- STANDARDBESTÜCKUNG: FASSUNG E-27 HÄNGEND
- STANDARD EQUIPMENT: SOCKET E-27 SUSPENDED
- ZOPFMAß: Ø 60 MM / CONNECTION Ø 60 MM
- LICHTPUNKTHÖHE LPH: 3 – 4 M
- RECOMMENDED POLE HEIGHT: 3 – 4 M
- IP 54

MÖGLICHE BESTÜCKUNG OPTIONAL /
POSSIBLE EQUIPMENT OPTIONAL:

HIT 35 / 70 WATT
HSE 50 / 70 / 100 WATT
2 x TC-L 18 WATT / FLUORESCENT LAMP
VERSCHIEDENE LED-MODULE /
VARIOUS LED-MODULES

SCHUTZKLASSE II MÖGLICH
ANDERE BESTÜCKUNG AUF ANFRAGE
OTHER EQUIPMENT UPON REQUEST



PASSENDES ZUBEHÖR WIE WANDARME, MASTE UND AUFSATZKRONEN FÜR DIESEN LEUCHTENKÖRPER FINDEN SIE AUF DEN SEITEN 85 - 104. DIESE KÖNNEN BELIEBIG KOMBINIERT WERDEN.

MATCHING ACCESSOIRES LIKE POLES AND BRACKETS, YOU CAN FIND ON PAGE 85 - 104. THESE YOU CAN COMBINE AS YOU WANT.

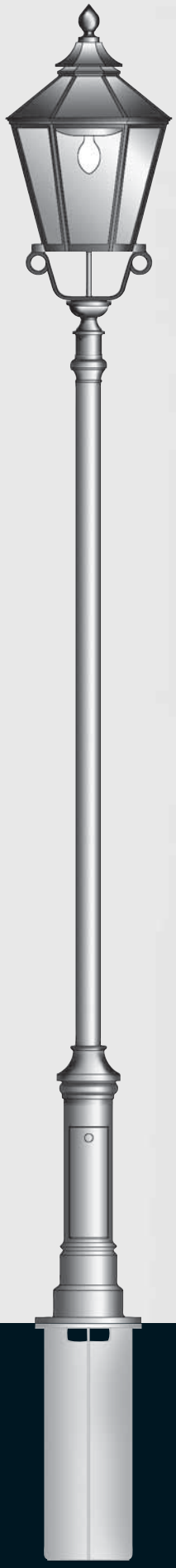


**MASTLEUCHTE / POST LAMP**

| | |
|---|---|
| MAST / POLE: | M 112-B |
| UNTERTEIL / BASE: | GRAUGUSS / CAST IRON |
| OBERTEIL / UPPER PART: | STAHL, FEUERVERZINKT / GALVANIZED STEEL |
| LEUCHTE / LANTERN: | AL 1355 |
| LACKIERUNG / FINISH: | ANTHRAZIT |
| | |
| ERDSTÜCK / BASEMENT: | E 13-N |

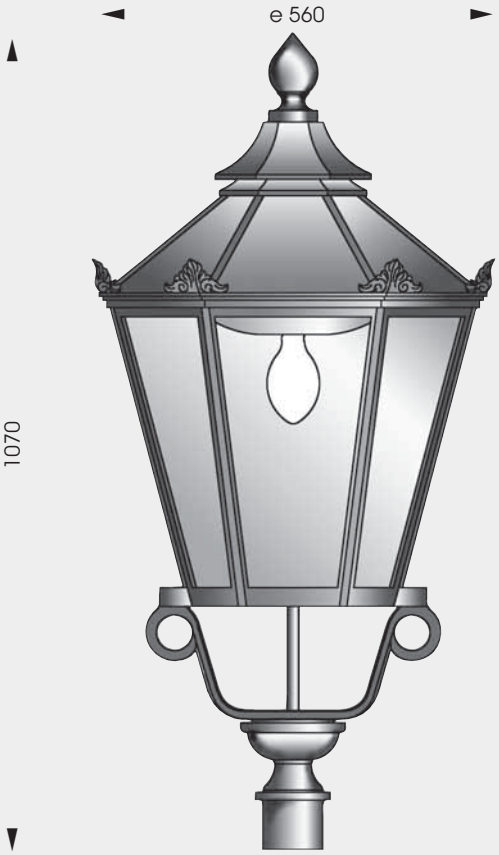


## Leuchte AL 1476

- ALUMINIUMGUSS UND STAHL, FEUERVERZINKT
- CAST ALUMINIUM AND GALVANIZED STEEL
- SCHEIBEN KLAR ODER STRUKTURIERT
- PANES CLEAR OR WITH STRUCTURE
- GEWICHT: 12 KG / WEIGHT: 12 KG
- STANDARDBESTÜCKUNG: FASSUNG E-27 HÄNGEND
- STANDARD EQUIPMENT: SOCKET E-27 SUSPENDED
- ZOPFMAß: Ø 33 MM / CONNECTION Ø 33 MM
- LICHTPUNKTHÖHE LPH: 2,5 – 3,5 M
- RECOMMENDED POLE HEIGHT: 2,5 – 3,5 M
- IP 54

MÖGLICHE BESTÜCKUNG OPTIONAL /
POSSIBLE EQUIPMENT OPTIONAL:

HIT 35 / 70 WATT
HSE 50 / 70 WATT
2 x TC-L 18 WATT / FLUORESCENT LAMP
VERSCHIEDENE LED-MODULE /
VARIOUS LED-MODULES

SCHUTZKLASSE II MÖGLICH
ANDERE BESTÜCKUNG AUF ANFRAGE
OTHER EQUIPMENT UPON REQUEST

## Leuchte AL 1326

- ALUMINIUMGUSS UND STAHL, FEUERVERZINKT
- CAST ALUMINIUM AND GALVANIZED STEEL
- SCHEIBEN KLAR ODER STRUKTURIERT
- PANES CLEAR OR WITH STRUCTURE
- GEWICHT: 18 KG / WEIGHT: 18 KG
- STANDARDBESTÜCKUNG: FASSUNG E-27 HÄNGEND
- STANDARD EQUIPMENT: SOCKET E-27 SUSPENDED
- ZOPFMAß: Ø 60 MM / CONNECTION Ø 60 MM
- LICHTPUNKTHÖHE LPH: 3 – 4 M
- RECOMMENDED POLE HEIGHT: 3 – 4 M
- IP 54

MÖGLICHE BESTÜCKUNG OPTIONAL /
POSSIBLE EQUIPMENT OPTIONAL:

HIT 35 / 70 WATT
HSE 50 / 70 / 100 WATT
2 x TC-L 18 WATT / FLUORESCENT LAMP
VERSCHIEDENE LED-MODULE /
VARIOUS LED-MODULES

SCHUTZKLASSE II MÖGLICH
ANDERE BESTÜCKUNG AUF ANFRAGE
OTHER EQUIPMENT UPON REQUEST



PASSENDES ZUBEHÖR WIE WANDARME, MASTE UND AUFSATZKRONEN FÜR DIESEN LEUCHTENKÖRPER FINDEN SIE AUF DEN SEITEN 85 - 104. DIESE KÖNNEN BELIEBIG KOMBINIERT WERDEN.

MATCHING ACCESSOIRES LIKE POLES AND BRACKETS, YOU CAN FIND ON PAGE 85 - 104. THESE YOU CAN COMBINE AS YOU WANT.

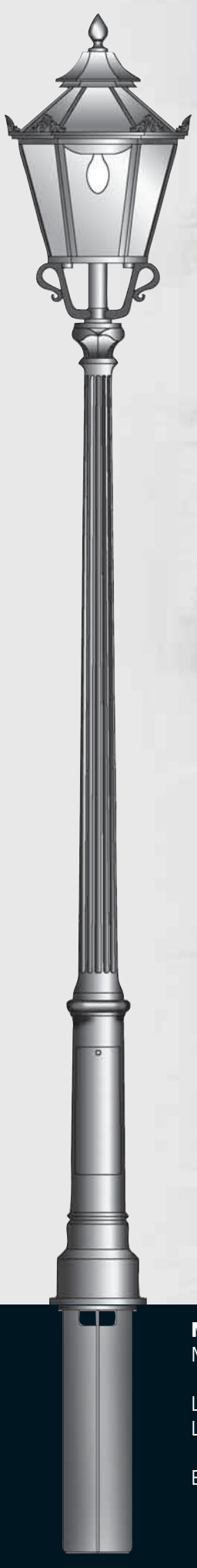


**MASTLEUCHTE / POST LAMP**

| | |
|---|---|
| MAST / POLE: | M 256<br>GRAUGUSS / CAST IRON |
| LEUCHTE / LANTERN: | AL 1476 |
| LACKIERUNG / FINISH: | ANTHRAZIT |
| ERDSTÜCK / BASEMENT: | E 15-N |

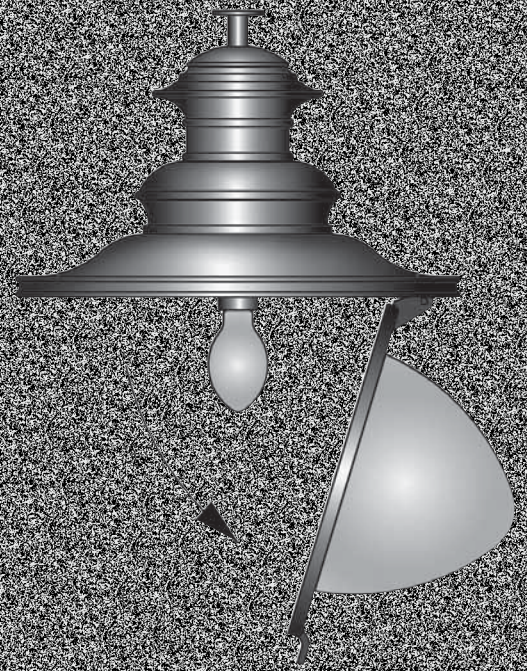

## Leuchte AL 1606



PASSENDES ZUBEHÖR WIE WANDARME, MASTE UND AUFSATZKRONEN FÜR DIESEN LEUCHTENKÖRPER FINDEN SIE AUF DEN SEITEN 85 - 104. DIESE KÖNNEN BELIEBIG KOMBINIERT WERDEN.

MATCHING ACCESSOIRES LIKE POLES AND BRACKETS, YOU CAN FIND ON PAGE 85 - 104. THESE YOU CAN COMBINE AS YOU WANT.

**MASTLEUCHTE / POST LAMP**

| | |
|---|---|
| MAST / POLE: | M 112-C |
| UNTERTEIL / BASE: | GRAUGUSS / CAST IRON |
| OBERTEIL / UPPER PART: | STAHL, FEUERVERZINKT / GALVANIZED STEEL |
| MASTAUFSATZKRONE / BRACKET: | KR 594 |
| LACKIERUNG / FINISH: | SCHWARZ / BLACK |
| ERDSTÜCK / BASEMENT: | E 13-N |

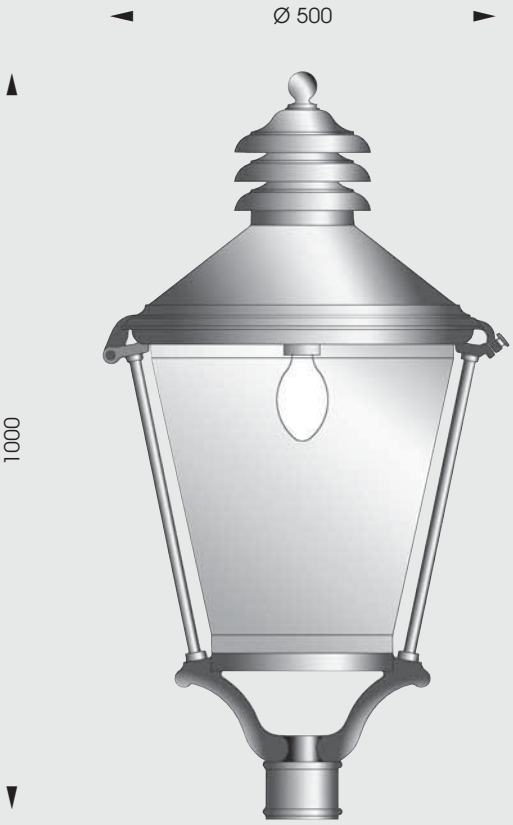


## Leuchte AL 1505

- ALUMINIUMGUSS / CAST ALUMINIUM
- ZYLINDER (Z 531) POLYCARBONAT KLAR
- CYLINDER (Z 531) POLYCARBONATE CLEAR
- GEWICHT: 9 KG / WEIGHT: 9 KG
- STANDARDBESTÜCKUNG: FASSUNG E-27 HÄNGEND
- STANDARD EQUIPMENT: SOCKET E-27 SUSPENDED
- ZOPFMAß: Ø 60 MM / CONNECTION: Ø 60 MM
- LICHTPUNKTHÖHE LPH: 2,5 – 3,5 M
- RECOMMENDED POLE HEIGHT: 2,5 – 3,5 M
- IP 54

MÖGLICHE BESTÜCKUNG OPTIONAL /
POSSIBLE EQUIPMENT OPTIONAL:

HIT 35 / 70 WATT
HSE 50 / 70 WATT
2 X TC-L 18 WATT / FLUORESCENT LAMP
VERSCHIEDENE LED-MODULE /
VARIOUS LED-MODULES

SCHUTZKLASSE II MÖGLICH
ANDERE BESTÜCKUNG AUF ANFRAGE /
OTHER EQUIPMENT UPON REQUEST

## Leuchte AL 1506

- ALUMINIUMGUSS / CAST ALUMINIUM
- ZYLINDER (Z 515) POLYCARBONAT KLAR ODER OPAL
- CYLINDER (Z 515) POLYCARBONATE CLEAR OR OPAL
- GEWICHT: 19 KG / WEIGHT: 19 KG
- STANDARDBESTÜCKUNG: FASSUNG E-27 HÄNGEND
- STANDARD EQUIPMENT: SOCKET E-27 SUSPENDED
- ZOPFMAß: Ø 76 MM / CONNECTION: Ø 76 MM
- LICHTPUNKTHÖHE LPH: 3 – 4 M
- RECOMMENDED POLE HEIGHT: 3 – 4 M
- IP 54

MÖGLICHE BESTÜCKUNG OPTIONAL /
POSSIBLE EQUIPMENT OPTIONAL:

HIT 35 / 70 WATT
HSE 50 / 70 / 100 WATT
2 X TC-L 18 WATT / FLUORESCENT LAMP
VERSCHIEDENE LED-MODULE /
VARIOUS LED-MODULES

SCHUTZKLASSE II MÖGLICH
ANDERE BESTÜCKUNG AUF ANFRAGE /
OTHER EQUIPMENT UPON REQUEST



PASSENDES ZUBEHÖR WIE WANDARME, MASTE UND AUFSATZKRONEN FÜR DIESEN LEUCHTENKÖRPER FINDEN SIE AUF DEN SEITEN 85 - 104. DIESE KÖNNEN BELIEBIG KOMBINIERT WERDEN.

MATCHING ACCESSOIRES LIKE POLES AND BRACKETS, YOU CAN FIND ON PAGE 85 - 104. THESE YOU CAN COMBINE AS YOU WANT.

**MASTLEUCHTE / POST LAMP**

| | |
|---|---|
| MAST / POLE: | M 112-B |
| UNTERTEIL / BASE: | GRAUGUSS / CAST IRON |
| OBERTEIL / UPPER PART: | STAHL, FEUERVERZINKT / GALVANIZED STEEL |
| LEUCHTE / LANTERN: | AL 1506 |
| LACKIERUNG / FINISH: | ANTHRAZIT |
| ERDSTÜCK / BASEMENT: | E 13-N |

# SYDNEY

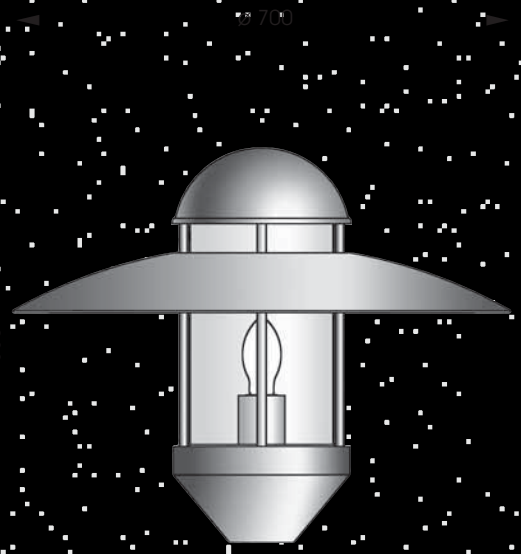


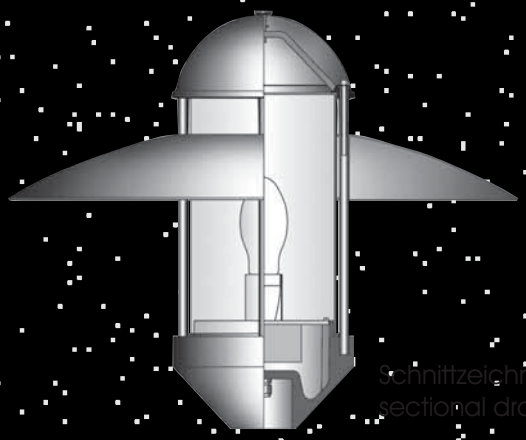

schnittzeichnung /
sectional drawing

## Leuchte AL 1519

- ALUMINIUM UND ALUMINIUMGUSS
- ALUMINIUM AND CAST ALUMINIUM
- DACH AUS ALUMINIUM ODER KUPFER
- ROOF OUT ALUMINIUM OR COPPER
- ZYLINDER (Z 533) POLYCARBONAT KLAR
- CYLINDER (Z 533) POLYCARBONATE CLEAR
- GEWICHT: 9 KG / WEIGHT: 9 KG
- STANDARDBESTÜCKUNG: FASSUNG E-27 STEHEND
- STANDARD EQUIPMENT: SOCKET E-27 UPRIGHT
- ZOPFMAß: Ø 76 MM / CONNECTION: Ø 76 MM
- LICHTPUNKTHÖHE LPH: 3 – 4,5 M
- RECOMMENDED POLE HEIGHT: 3 – 4,5 M
- IP 54

MÖGLICHE BESTÜCKUNG OPTIONAL /
POSSIBLE EQUIPMENT OPTIONAL:

HIT 35 / 70 WATT
HSE 50 / 70 WATT
2 X TC-L 18 WATT / FLUORESCENT LAMP
VERSCHIEDENE LED-MODULE /
VARIOUS LED-MODULES

SCHUTZKLASSE II MÖGLICH
ANDERE BESTÜCKUNG AUF ANFRAGE
OTHER EQUIPMENT UPON REQUEST

PASSENDES ZUBEHÖR WIE WANDARME, MASTE UND AUFSATZKRONEN FÜR DIESEN LEUCHTENKÖRPER FINDEN SIE AUF DEN SEITEN 85 - 104. DIESE KÖNNEN BELIEBIG KOMBINIERT WERDEN.

MATCHING ACCESSOIRES LIKE POLES AND BRACKETS, YOU CAN FIND ON PAGE 85 - 104. THESE YOU CAN COMBINE AS YOU WANT.

**MASTLEUCHTE / POST LAMP**

| | |
|---|---|
| MAST / POLE: | M 502-3,5<br>STAHL, FEUERVERZINKT / GALVANIZED STEEL |
| LACKIERUNG / FINISH: | ANTHRAZIT |

ERDSTÜCK INKLUSIVE / BASEMENT INCLUDED

BREMEN

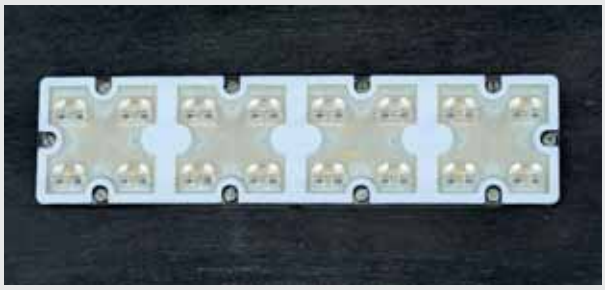

## Leuchte AL 6771

- STAHL, FEUERVERZINKT / GALVANIZED STEEL
- GEWICHT: 166 KG / WEIGHT: 166 KG
- STANDARDBESTÜCKUNG: LED-MODUL 35 W, 3000 K, 2700 LM BEI 700 MA
- STANDARD EQUIPMENT: LED-MODULE 35 W, 3000 K, 2700 LM WITH 700 MA
- LICHTPUNKTHÖHE LPH: 5 – 6 M
- RECOMMENDED POLE HEIGHT: 5 – 6 M
- IP 67

SCHUTZKLASSE II MÖGLICH

BELEUCHTUNGSCHARAKTERISTIKA /
LIGHTING CHARACTERISTICS

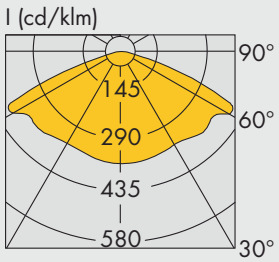


**WU-M-438 0°/180°**

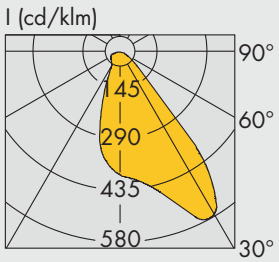


**WU-M-438 90°/270°**

www.robers.com

**MASTLEUCHTE / POST LAMP**

| | |
|---|---|
| | STAHL, FEUERVERZINKT / GALVANIZED STEEL |
| LACKIERUNG / FINISH: | EISEN-NATUR / IRON NATURE |
| ERDSTÜCK / BASEMENT: | AUF ANFRAGE / ON REQUEST |

BOCHUM

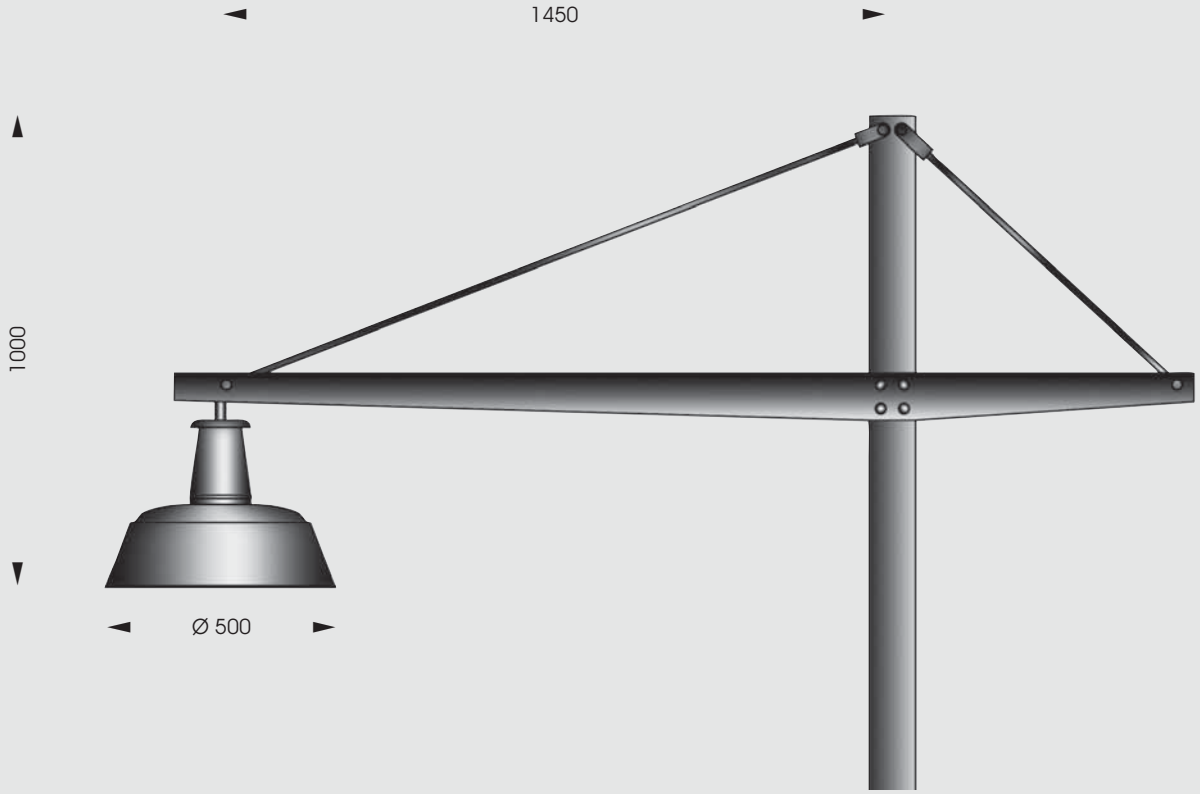

## Leuchte AL 6769

- STAHL, FEUERVERZINKT / GALVANIZED STEEL
- GEWICHT: 93 KG / WEIGHT: 93 KG
- STANDARDBESTÜCKUNG: LED-MODUL 35 W, 3000 K, 2700 LM BEI 700 MA
- STANDARD EQUIPMENT: LED-MODULE 35 W, 3000 K, 2700 LM WITH 700 MA
- LICHTPUNKTHÖHE LPH: 4 – 5 M
- RECOMMENDED POLE HEIGHT: 4 – 5 M
- IP 67

SCHUTZKLASSE II MÖGLICH

**MASTLEUCHTE / POST LAMP**

STAHL, FEUERVERZINKT / GALVANIZED STEEL

LACKIERUNG / FINISH: EISEN-NATUR / IRON NATURE

ERDSTÜCK / BASEMENT: AUF ANFRAGE / ON REQUEST

BLANKENBURG

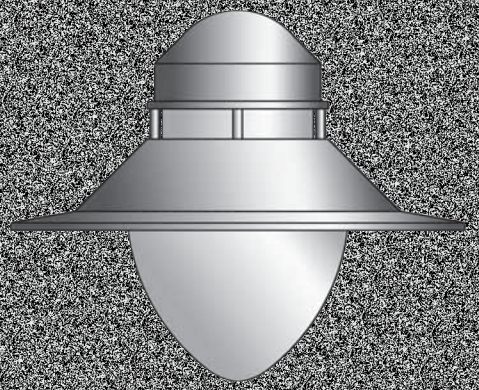

## Leuchte AL 1470-H

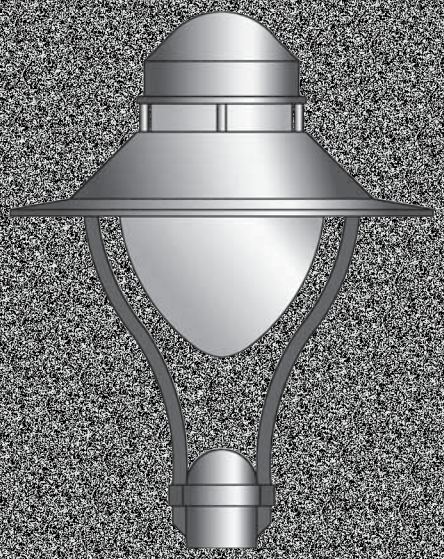

## Leuchte AL 1470-A

PASSENDES ZUBEHÖR WIE WANDARME, MASTE UND AUFSATZKRONEN FÜR DIESEN LEUCHTENKÖRPER FINDEN SIE AUF DEN SEITEN 85 - 104. DIESE KÖNNEN BELIEBIG KOMBINIERT WERDEN.

MATCHING ACCESSOIRES LIKE POLES AND BRACKETS, YOU CAN FIND ON PAGE 85 - 104. THESE YOU CAN COMBINE AS YOU WANT.

**MASTLEUCHTE / POST LAMP**

| | |
|---|---|
| MAST / POLE: | M 60-B |
| | STAHL, FEUERVERZINKT / GALVANIZED STEEL |
| MASTAUFSATZKRONE / BRACKET: | KR 203 |
| LEUCHTE / LANTERN: | AL 1470-H |
| LACKIERUNG / FINISH: | ANTHRAZIT |

ERDSTÜCK INKLUSIVE / BASEMENT INCLUDED

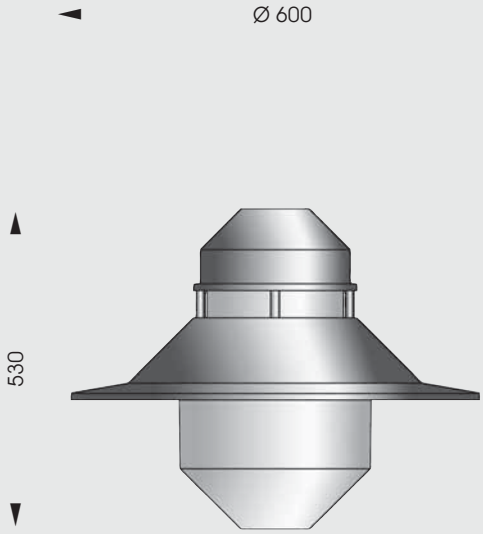


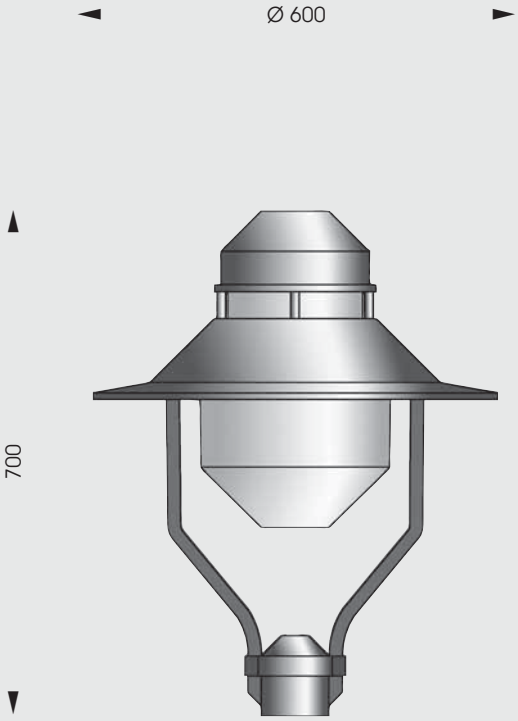


## Leuchte AL 1467-H

- ALUMINIUM UND ALUMINIUMGUSS
- ALUMINIUM AND CAST ALUMINIUM
- ZYLINDER (Z 503) POLYCARBONAT STRUKTURIERT
- ALTERNATIV KLAR ODER OPAL
- CYLINDER (Z 503) POLYCARBONATE WITH STRUCTURE
- ALTERNATIVE CLEAR OR OPAL
- GEWICHT: 8 KG / WEIGHT: 8 KG
- STANDARDBESTÜCKUNG: FASSUNG E-27 HÄNGEND
- STANDARD EQUIPMENT: SOCKET E-27 SUSPENDED
- LICHTPUNKTHÖHE LPH: 3 – 4,5 M
- RECOMMENDED POLE HEIGHT: 3 – 4,5 M
- IP 54

MÖGLICHE BESTÜCKUNG OPTIONAL /
POSSIBLE EQUIPMENT OPTIONAL:

HIT 35 / 70 WATT
HSE 50 / 70 WATT
2 X TC-L 18 WATT / FLUORESCENT LAMP
VERSCHIEDENE LED-MODULE /
VARIOUS LED-MODULES

SCHUTZKLASSE II MÖGLICH
ANDERE BESTÜCKUNG AUF ANFRAGE
OTHER EQUIPMENT UPON REQUEST

## Leuchte AL 1467-A

- ALUMINIUM, ALUMINIUMGUSS UND STAHL, FEUERVERZINKT
- ALUMINIUM, CAST ALUMINIUM AND GALVANIZED STEEL
- ZYLINDER (Z 503) POLYCARBONAT STRUKTURIERT
- ALTERNATIV KLAR ODER OPAL
- CYLINDER (Z 503) POLYCARBONATE WITH STRUCTURE
- ALTERNATIVE CLEAR OR OPAL
- GEWICHT: 10 KG / WEIGHT: 10 KG
- STANDARDBESTÜCKUNG: FASSUNG E-27 HÄNGEND
- STANDARD EQUIPMENT: SOCKET E-27 SUSPENDED
- ZOPFMAß: Ø 76 MM / CONNECTION: Ø 76 MM
- LICHTPUNKTHÖHE LPH: 3 – 4,5 M
- RECOMMENDED POLE HEIGHT: 3 – 4,5 M
- IP 54

MÖGLICHE BESTÜCKUNG OPTIONAL /
POSSIBLE EQUIPMENT OPTIONAL:

HIT 35 / 70 WATT
HSE 50 / 70 WATT
2 X TC-L 18 WATT / FLUORESCENT LAMP
VERSCHIEDENE LED-MODULE /
VARIOUS LED-MODULES

SCHUTZKLASSE II MÖGLICH
ANDERE BESTÜCKUNG AUF ANFRAGE
OTHER EQUIPMENT UPON REQUEST

PASSENDES ZUBEHÖR WIE WANDARME, MASTE UND AUFSATZKRONEN FÜR DIESEN LEUCHTENKÖRPER FINDEN SIE AUF DEN SEITEN 85 - 104. DIESE KÖNNEN BELIEBIG KOMBINIERT WERDEN.

MATCHING ACCESSOIRES LIKE POLES AND BRACKETS, YOU CAN FIND ON PAGE 85 - 104. THESE YOU CAN COMBINE AS YOU WANT.

**MASTLEUCHTE / POST LAMP**

| | |
|---|---|
| MAST / POLE: | M 502-3,5<br>STAHL, FEUERVERZINKT / GALVANIZED STEEL |
| LEUCHTE / LANTERN: | AL 1467-A |
| LACKIERUNG / FINISH: | SCHWARZ / BLACK |

ERDSTÜCK INKLUSIVE / BASEMENT INCLUDED

RUPPICHTEROTH

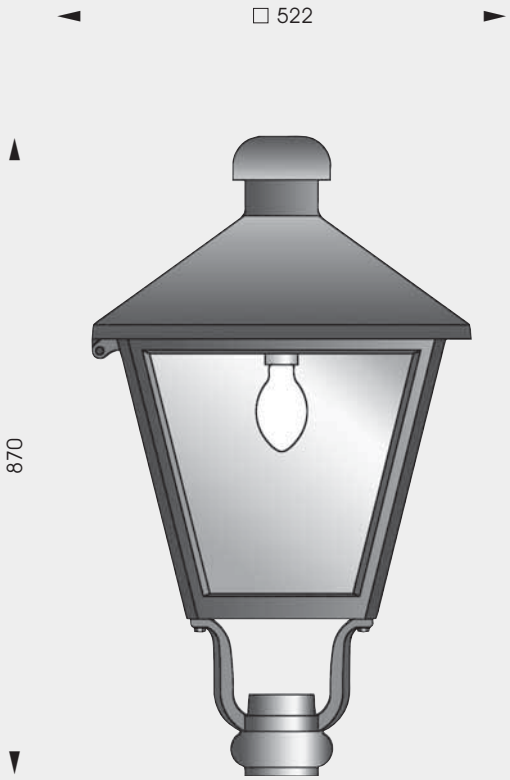


## Leuchte AL 1445

- ALUMINIUMGUSS / CAST ALUMINIUM
- ZYLINDER (Z 512) POLYCARBONAT STRUKTURIERT
- ALTERNATIV KLAR ODER OPAL
- CYLINDER (Z 512) POLYCARBONATE WITH STRUCTURE
- ALTERNATIVE CLEAR OR OPAL
- GEWICHT: 22 KG / WEIGHT: 22 KG
- STANDARDBESTÜCKUNG: FASSUNG E-27 HÄNGEND
- STANDARD EQUIPMENT: SOCKET E-27 SUSPENDED
- ZOPFMAß: Ø 76 MM / CONNECTION: Ø 76 MM
- LICHTPUNKTHÖHE LPH: 3 – 4,5 M
- RECOMMENDED POLE HEIGHT: 3 – 4,5 M
- IP 54

MÖGLICHE BESTÜCKUNG OPTIONAL /
POSSIBLE EQUIPMENT OPTIONAL:

HIT 35 / 70 WATT
HSE 50 / 70 / 100 WATT
2 X TC-L 18 WATT / FLUORESCENT LAMP
VERSCHIEDENE LED-MODULE /
VARIOUS LED-MODULES

SCHUTZKLASSE II MÖGLICH
ANDERE BESTÜCKUNG AUF ANFRAGE
OTHER EQUIPMENT UPON REQUEST

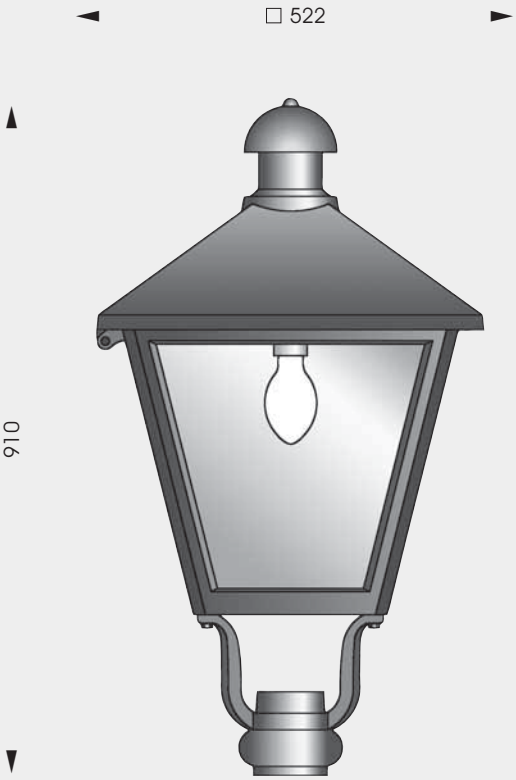


## Leuchte AL 1473

- ALUMINIUMGUSS / CAST ALUMINIUM
- ZYLINDER (Z 512) POLYCARBONAT STRUKTURIERT
- ALTERNATIV KLAR ODER OPAL
- CYLINDER (Z 512) POLYCARBONATE WITH STRUCTURE
- ALTERNATIVE CLEAR OR OPAL
- GEWICHT: 22 KG / WEIGHT: 22 KG
- STANDARDBESTÜCKUNG: FASSUNG E-27 HÄNGEND
- STANDARD EQUIPMENT: SOCKET E-27 SUSPENDED
- ZOPFMAß: Ø 76 MM / CONNECTION: Ø 76 MM
- LICHTPUNKTHÖHE LPH: 3 – 4,5 M
- RECOMMENDED POLE HEIGHT: 3 – 4,5 M
- IP 54

MÖGLICHE BESTÜCKUNG OPTIONAL /
POSSIBLE EQUIPMENT OPTIONAL:

HIT 35 / 70 WATT
HSE 50 / 70 / 100 WATT
2 X TC-L 18 WATT / FLUORESCENT LAMP
VERSCHIEDENE LED-MODULE /
VARIOUS LED-MODULES

SCHUTZKLASSE II MÖGLICH
ANDERE BESTÜCKUNG AUF ANFRAGE
OTHER EQUIPMENT UPON REQUEST

PASSENDES ZUBEHÖR WIE WANDARME, MASTE UND AUFSATZKRONEN FÜR DIESEN LEUCHTENKÖRPER FINDEN SIE AUF DEN SEITEN 85 - 104. DIESE KÖNNEN BELIEBIG KOMBINIERT WERDEN.

MATCHING ACCESSOIRES LIKE POLES AND BRACKETS, YOU CAN FIND ON PAGE 85 - 104. THESE YOU CAN COMBINE AS YOU WANT.

**MASTLEUCHTE / POST LAMP**

| | |
|---|---|
| MAST / POLE: | M 60-A<br>STAHL, FEUERVERZINKT / GALVANIZED STEEL |
| LEUCHTE / LANTERN: | AL 1473 |
| LACKIERUNG / FINISH: | ANTHRAZIT |

ERDSTÜCK INKLUSIVE / BASEMENT INCLUDED

## Leuchte AL 1404

- ALUMINIUMGUSS / CAST ALUMINIUM
- ZYLINDER (Z 523) POLYCARBONAT KLAR
- ALTERNATIV OPAL
- CYLINDER (Z 523) POLYCARBONATE CLEAR
- ALTERNATIVE OPAL
- GEWICHT: 12 KG / WEIGHT: 12 KG
- STANDARDBESTÜCKUNG: FASSUNG E-27 HÄNGEND
- STANDARD EQUIPMENT: SOCKET E-27 SUSPENDED
- ZOPFMAß: Ø 60 MM / CONNECTION: Ø 60 MM
- LICHTPUNKTHÖHE LPH: 2,5 – 3,5 M
- RECOMMENDED POLE HEIGHT: 2,5 – 3,5 M
- IP 54

MÖGLICHE BESTÜCKUNG OPTIONAL /
POSSIBLE EQUIPMENT OPTIONAL:

HIT 35 / 70 WATT
HSE 50 / 70 WATT
2 X TC-L 18 WATT / FLUORESCENT LAMP
VERSCHIEDENE LED-MODULE /
VARIOUS LED-MODULES

SCHUTZKLASSE II MÖGLICH
ANDERE BESTÜCKUNG AUF ANFRAGE
OTHER EQUIPMENT UPON REQUEST

## Leuchte AL 1275

- ALUMINIUMGUSS / CAST ALUMINIUM
- ZYLINDER (Z 518) POLYCARBONAT KLAR
- ALTERNATIV OPAL
- CYLINDER (Z 518) POLYCARBONATE CLEAR
- ALTERNATIVE OPAL
- GEWICHT: 14 KG / WEIGHT: 14 KG
- STANDARDBESTÜCKUNG: FASSUNG E-27 HÄNGEND
- STANDARD EQUIPMENT: SOCKET E-27 SUSPENDED
- ZOPFMAß: Ø 60 MM / CONNECTION: Ø 60 MM
- LICHTPUNKTHÖHE LPH: 3 – 4,5 M
- RECOMMENDED POLE HEIGHT: 3 – 4,5 M
- IP 54

MÖGLICHE BESTÜCKUNG OPTIONAL /
POSSIBLE EQUIPMENT OPTIONAL:

HIT 35 / 70 WATT
HSE 50 / 70 WATT
2 X TC-L 18 WATT / FLUORESCENT LAMP
VERSCHIEDENE LED-MODULE /
VARIOUS LED-MODULES

SCHUTZKLASSE II MÖGLICH
ANDERE BESTÜCKUNG AUF ANFRAGE
OTHER EQUIPMENT UPON REQUEST

PASSENDES ZUBEHÖR WIE WANDARME, MASTE UND AUFSATZKRONEN FÜR DIESEN LEUCHTENKÖRPER FINDEN SIE AUF DEN SEITEN 85 - 104. DIESE KÖNNEN BELIEBIG KOMBINIERT WERDEN.

MATCHING ACCESSOIRES LIKE POLES AND BRACKETS, YOU CAN FIND ON PAGE 85 - 104. THESE YOU CAN COMBINE AS YOU WANT.

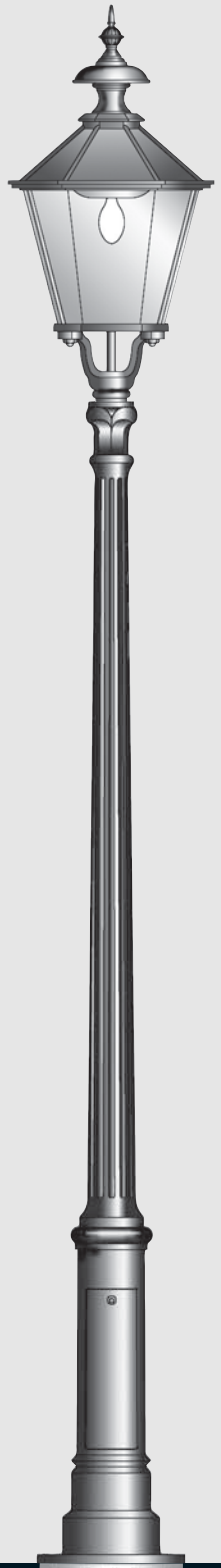

**MASTLEUCHTE / POST LAMP**

| | |
|---|---|
| MAST / POLE: | M 93<br>GRAUGUSS / CAST IRON |
| LEUCHTE / LANTERN: | AL 1275 |
| LACKIERUNG / FINISH: | EISEN-NATUR / IRON NATURE |
| ERDSTÜCK / BASEMENT: | E 13-N |

# DÜSSELDORF

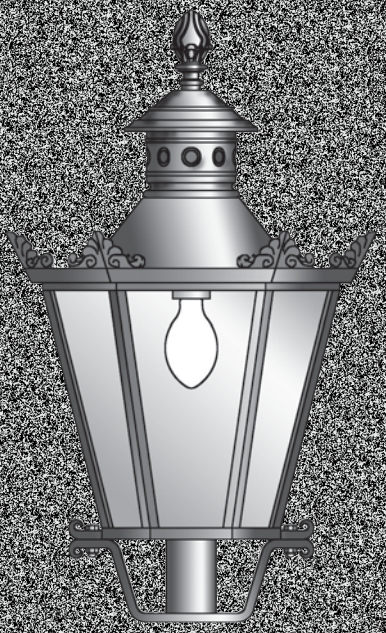

## Leuchte AL 1241

## Leuchte AL 1208

PASSENDES ZUBEHÖR WIE WANDARME, MASTE UND AUFSATZKRONEN FÜR DIESEN LEUCHTENKÖRPER FINDEN SIE AUF DEN SEITEN 85 - 104. DIESE KÖNNEN BELIEBIG KOMBINIERT WERDEN.

MATCHING ACCESSOIRES LIKE POLES AND BRACKETS, YOU CAN FIND ON PAGE 85 - 104. THESE YOU CAN COMBINE AS YOU WANT.

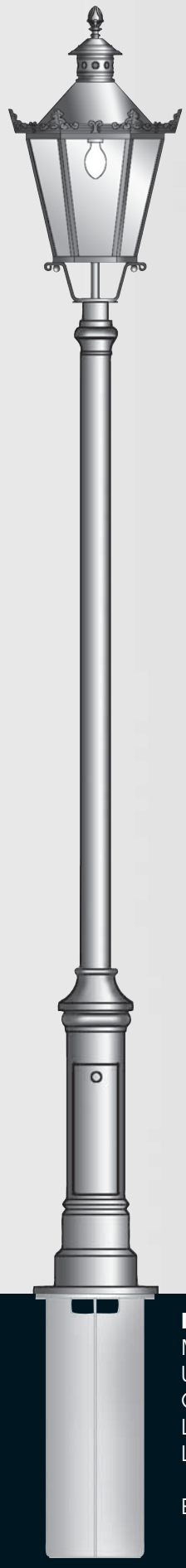


**MASTLEUCHTE / POST LAMP**

| | |
|---|---|
| MAST / POLE: | M 112-B |
| UNTERTEIL / BASE: | GRAUGUSS / CAST IRON |
| OBERTEIL / UPPER PART: | STAHL, FEUERVERZINKT / GALVANIZED STEEL |
| LEUCHTE / LANTERN: | AL 1208 |
| LACKIERUNG / FINISH: | SCHWARZ / BLACK |
| ERDSTÜCK / BASEMENT: | E 13-N |

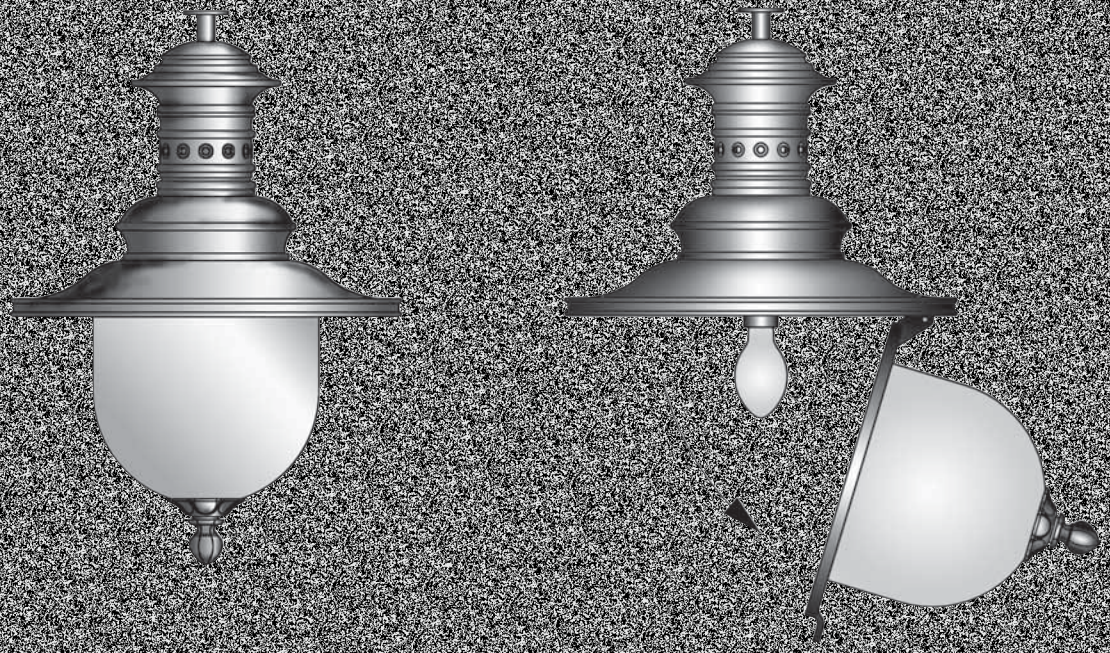

## Leuchte AL 1471

PASSENDES ZUBEHÖR WIE WANDARME, MASTE UND AUFSATZKRONEN FÜR DIESEN LEUCHTENKÖRPER FINDEN SIE AUF DEN SEITEN 85 - 104. DIESE KÖNNEN BELIEBIG KOMBINIERT WERDEN.

MATCHING ACCESSOIRES LIKE POLES AND BRACKETS, YOU CAN FIND ON PAGE 85 - 104. THESE YOU CAN COMBINE AS YOU WANT.

**MASTLEUCHTE / POST LAMP**

| | |
|---|---|
| MAST / POLE: | M 112-B |
| UNTERTEIL / BASE: | GRAUGUSS / CAST IRON |
| OBERTEIL / UPPER PART: | STAHL, FEUERVERZINKT / GALVANIZED STEEL |
| MASTAUFSATZKRONE / BRACKET: | KR 195 |
| ERDSTÜCK / BASEMENT: | E 13-N |

**WANDLEUCHTE / WALL LAMP**

| | |
|---|---|
| STAHL, FEUERVERZINKT / GALVANIZED STEEL | |
| WANDARM / WALL BRACKET: | WA 7053 |
| LACKIERUNG / FINISH: | SCHWARZ / BLACK |

# WALDHEIM

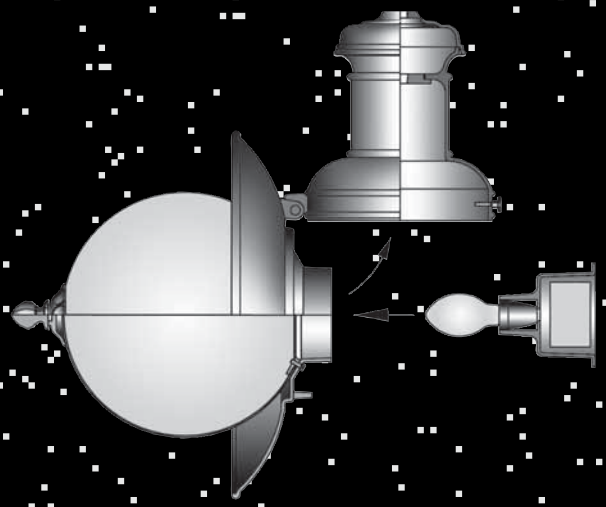

## Leuchte AL 1295

- ALUMINIUMGUSS / CAST ALUMINIUM
- KUGEL (KU 400) POLYCARBONAT KLAR ODER OPAL
- ALTERNATIV GLAS (NR 142) OPAL ODER KLAR
- CYLINDER POLYCARBONATE CLEAR OR OPAL
- ALTERNATIVE GLASS (NR 142) OPAL OR CLEAR
- GEWICHT: 13 KG / WEIGHT: 13 KG
- STANDARDBESTÜCKUNG: FASSUNG E-27 HÄNGEND
- STANDARD EQUIPMENT: SOCKET E-27 SUSPENDED
- LICHTPUNKTHÖHE LPH: 4 – 8 M
- RECOMMENDED POLE HEIGHT: 4 – 8 M
- IP 54

MÖGLICHE BESTÜCKUNG OPTIONAL /
POSSIBLE EQUIPMENT OPTIONAL:

HIT 35 / 70 WATT
HSE 50 / 70 WATT
2 X TC-L 18 WATT / FLUORESCENT LAMP
VERSCHIEDENE LED-MODULE / VARIOUS LED-MODULES

SCHUTZKLASSE II MÖGLICH
ANDERE BESTÜCKUNG AUF ANFRAGE
OTHER EQUIPMENT UPON REQUEST



PASSENDES ZUBEHÖR WIE WANDARME, MASTE UND AUFSATZKRONEN FÜR DIESEN LEUCHTENKÖRPER FINDEN SIE AUF DEN SEITEN 85 - 104. DIESE KÖNNEN BELIEBIG KOMBINIERT WERDEN.

MATCHING ACCESSOIRES LIKE POLES AND BRACKETS, YOU CAN FIND ON PAGE 85 - 104. THESE YOU CAN COMBINE AS YOU WANT.

**MASTLEUCHTE / POST LAMP**

| | |
|---|---|
| MAST / POLE: | M 436 |
| UNTERTEIL / BASE: | GRAUGUSS / CAST IRON |
| OBERTEIL / UPPER PART: | STAHL, FEUERVERZINKT / GALVANIZED STEEL |
| MASTAUFSATZKRONE / BRACKET: | KR 591 |
| LACKIERUNG / FINISH: | ANTHRAZIT |
| ERDSTÜCK / BASEMENT: | E 14-N |

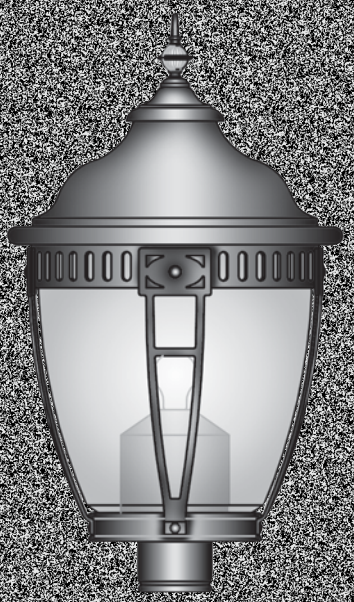

## Leuchte AL 1605

PASSENDES ZUBEHÖR WIE WANDARME, MASTE UND AUFSATZKRONEN FÜR DIESEN LEUCHTENKÖRPER FINDEN SIE AUF DEN SEITEN 85 - 104. DIESE KÖNNEN BELIEBIG KOMBINIERT WERDEN.

MATCHING ACCESSOIRES LIKE POLES AND BRACKETS, YOU CAN FIND ON PAGE 85 - 104. THESE YOU CAN COMBINE AS YOU WANT.

**MASTLEUCHTE / POST LAMP**

| | |
|---|---|
| MAST / POLE: | M 500<br>GRAUGUSS / CAST IRON |
| LACKIERUNG / FINISH: | EISEN-NATUR / IRON NATURE |
| ERDSTÜCK / BASEMENT: | AUF ANFRAGE / ON REQUEST |

PARIS

## LEUCHTE AL 1649-H

ALUMINIUMGUSS UND STAHL, FEUERVERZINKT
CAST ALUMINIUM AND GALVANIZED STEEL
SCHEIBEN KLAR ODER STRUKTURIERE
PANES CLEAR OR WITH STRUCTURE
GEWICHT: 24 KG / WEIGHT: 24 KG
STANDARDBESTÜCKUNG: FASSUNG E 27, HÄNGEND
STANDARD EQUIPMENT: SOCKET E 27 SUSPENDED
LICHTPUNKTHÖHE LPH: 5 - 8 M
RECOMMENDED POLE HEIGHT: 5 - 8 M
IP 54

MÖGLICHE BESTÜCKUNG OPTIONAL
POSSIBLE EQUIPMENT OPTIONAL

HIT 35 / 70 WATT
HSE 50 / 70 WATT
2 X TO 1 / 18 WATT / FLUORESCENT LAMP
VERSCHIEDENE LED MODULE
VARIOUS LED MODULES

SCHUTZKLASSE I MÖGLICH
ANDERE BESTÜCKUNG AUF ANFRAGE
OTHER EQUIPMENT UPON REQUEST

PASSENDES ZUBEHÖR WIE WANDARME, MASTE UND AUFSATZKRONEN FÜR DIESEN LEUCHTENKÖRPER FINDEN SIE AUF DEN SEITEN 85 - 104. DIESE KÖNNEN BELIEBIG KOMBINIERT WERDEN.

MATCHING ACCESSOIRES LIKE POLES AND BRACKETS, YOU CAN FIND ON PAGE 85 - 104. THESE YOU CAN COMBINE AS YOU WANT.

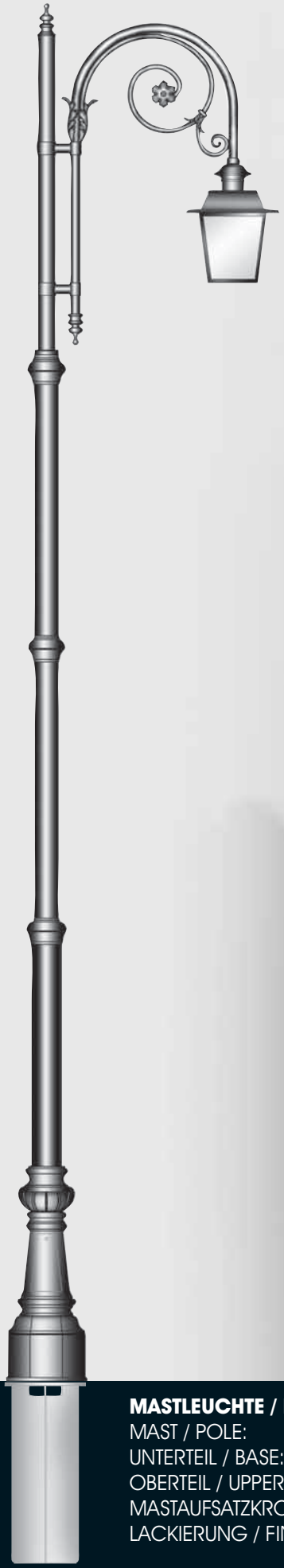


**MASTLEUCHTE / POST LAMP**

| | |
|---|---|
| MAST / POLE: | M 486 |
| UNTERTEIL / BASE: | ALUMINIUMGUSS / CAST ALUMINIUM |
| OBERTEIL / UPPER PART: | STAHL, FEUERVERZINKT / GALVANIZED STEEL |
| MASTAUFSATZKRONE / BRACKET: | KR 609 |
| LACKIERUNG / FINISH: | EISEN-NATUR / IRON NATURE |
| ERDSTÜCK / BASEMENT: | AUF ANFRAGE / ON REQUEST |

# ANTIBES

## Leuchte AL 1649-S

- ALUMINIUMGUSS UND STAHL, FEUERVERZINKT
- CAST ALUMINIUM AND GALVANIZED STEEL
- SCHEIBEN KLAR ODER STRUKTURIERT
- PANES CLEAR OR WITH STRUCTURE
- GEWICHT: 24 KG / WEIGHT: 24 KG
- STANDARDBESTÜCKUNG: LED-MODUL 35 W
- 3000K, 2700 LM BEI 700 MA
- STANDARD EQUIPMENT: LED-MODULE 35 W
- 3000K, 2700 LM WITH 700 MA
- ZOPFMAß: 60/76 MM / CONNECTION: 60/76 MM
- LICHTPUNKTHÖHE LPH: 3 – 4,5 M
- RECOMMENDED POLE HEIGHT: 3 – 4,5 M
- IP 54

MÖGLICHE BESTÜCKUNG OPTIONAL /
POSSIBLE EQUIPMENT OPTIONAL:

HIT 35 / 70 WATT
HSE 50 / 70 WATT
2 X TC-L 18 WATT / FLUORESCENT LAMP
VERSCHIEDENE LED-MODULE /
VARIOUS LED-MODULES

SCHUTZKLASSE II MÖGLICH
ANDERE BESTÜCKUNG AUF ANFRAGE
OTHER EQUIPMENT UPON REQUEST



PASSENDES ZUBEHÖR WIE WANDARME, MASTE UND AUFSATZKRONEN FÜR DIESEN LEUCHTENKÖRPER FINDEN SIE AUF DEN SEITEN 85 - 104. DIESE KÖNNEN BELIEBIG KOMBINIERT WERDEN.

MATCHING ACCESSOIRES LIKE POLES AND BRACKETS, YOU CAN FIND ON PAGE 85 - 104. THESE YOU CAN COMBINE AS YOU WANT.

**MASTLEUCHTE / POST LAMP**

| | |
|---|---|
| MAST / POLE: | M 499 |
| UNTERTEIL / BASE: | ALUMINIUMGUSS / CAST ALUMINIUM |
| OBERTEIL / UPPER PART: | STAHL, FEUERVERZINKT / GALVANIZED STEEL |
| LACKIERUNG / FINISH: | EISEN-NATUR / IRON NATURE |
| ERDSTÜCK / BASEMENT: | E 13-N |

COLOGNE - KÖLN

**Leuchte AL 1566**

PASSENDES ZUBEHÖR WIE WANDARME, MASTE UND AUFSATZKRONEN FÜR DIESEN LEUCHTENKÖRPER FINDEN SIE AUF DEN SEITEN 85 - 104. DIESE KÖNNEN BELIEBIG KOMBINIERT WERDEN.

MATCHING ACCESSOIRES LIKE POLES AND BRACKETS, YOU CAN FIND ON PAGE 85 - 104. THESE YOU CAN COMBINE AS YOU WANT.

**MASTLEUCHTE / POST LAMP**

| | |
|---|---|
| MAST / POLE: | M 501<br>GRAUSGUSS / CAST IRON |
| MASTAUFSATZKRONE / BRACKET: | KR 188 |
| LEUCHTE / LANTERN: | 5 X AL 1566 |
| LACKIERUNG / FINISH: | EISEN-NATUR / IRON NATURE |
| ERDSTÜCK / BASEMENT: | AUF ANFRAGE / ON REQUEST |

# BARCELONA

## Leuchte AL 1535-N

ALUMINIUMGUSS UND STAHL, FEUERVERZINKT
CAST ALUMINIUM AND GALVANIZED STEEL
ZYLINDER (Z 536) POLYCARBONAT KLAR ODER OPAL
ALTERNATIVE GLAS (NR 343) ANTIKA, KLAR ODER OPAL
CYLINDER (Z 536) POLYCARBONATE CLEAR OR OPAL
ALTERNATIVE GLASS (NR 343) ANTIKA
CLEAR OR OPAL
GEWICHT: 10 KG / WEIGHT: 10 KG
STANDARDBESTÜCKUNG: E 27 STEHEND
STANDARD EQUIPMENT: E 27 UPRIGHT
ZOPFMAß: Ø 33 MM / CONNECTION: Ø 33 MM
LICHTPUNKTHÖHE LPH: 3 - 4,5 M
RECOMMENDED POLE HEIGHT: 3 - 4,5 M
IP 54

MÖGLICHE BESTÜCKUNG OPTIONAL
POSSIBLE EQUIPMENT OPTIONAL

HLF 35 / 70 WATT
HSE 50 / 70 / 100 WATT
2 X TC-L 18 WATT AFLUORESCENT LAMP
VERSCHIEDENE LED-MODULE
VARIOUS LED-MODULES

SCHUTZKLASSE I MÖGLICH
ANDERE BESTÜCKUNG AUF ANFRAGE
OTHER EQUIPMENT UPON REQUEST

PASSENDES ZUBEHÖR WIE WANDARME, MASTE UND AUFSATZKRONEN FÜR DIESEN LEUCHTENKÖRPER FINDEN SIE AUF DEN SEITEN 85 - 104. DIESE KÖNNEN BELIEBIG KOMBINIERT WERDEN.

MATCHING ACCESSOIRES LIKE POLES AND BRACKETS, YOU CAN FIND ON PAGE 85 - 104. THESE YOU CAN COMBINE AS YOU WANT.

**MASTLEUCHTE / POST LAMP**

| | |
|---|---|
| MAST / POLE: | M 476<br>ALUMINIUMGUSS / CAST ALUMINIUM |
| MASTAUFSATZKRONE / BRACKET: | KR 185 |
| LEUCHTE / LANTERN: | 2 X AL 1535-N |
| LACKIERUNG / FINISH: | EISEN-NATUR / IRON NATURE |
| ERDSTÜCK / BASEMENT: | AUF ANFRAGE / ON REQUEST |

SALZBURG

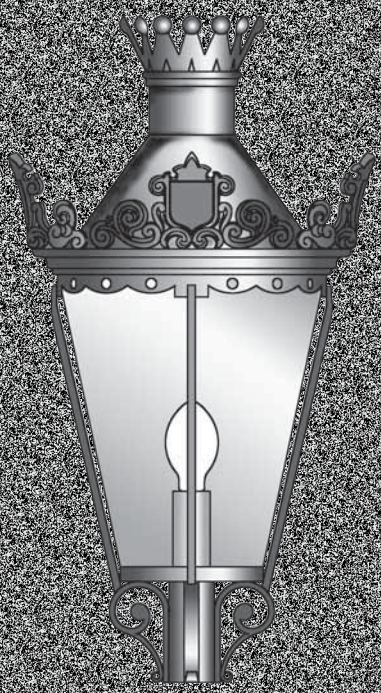

## Leuchte AL 1249-N

ALUMINIUMGUSS UND STAHL, FEUERVERZINKT
CAST ALUMINIUM AND GALVANIZED STEEL
ZYLINDER (Z 513) POLYCARBONAT KLAR
ALTERNATIV GLAS (NR 402) ANTIKA ODER KLAR
CYLINDER (Z 513) POLYCARBONATE CLEAR
ALTERNATIVE GLASS (NR 402) ANTIKA OR CLEAR
GEWICHT: 20 KG / WEIGHT: 20 KG
STANDARDBESTÜCKUNG: E 27 STEHEND
STANDARD EQUIPMENT: E 27 UPRIGHT
ZOPFMAS: Ø 33 MM / CONNECTION: Ø 33 MM
LICHTPUNKTHÖHE: LPH: 3 - 4,5 M
RECOMMENDED POLE HEIGHT: 3 - 4,5 M
IP 54

MÖGLICHE BESTÜCKUNG OPTIONAL /
POSSIBLE EQUIPMENT OPTIONAL

HIT 35 / 70 WATT
HSE 50 / 70 / 100 WATT
2 X TC-L 18 WATT / FLUORESCENT LAMP
VERSCHIEDENE LED-MODULE /
VARIOUS LED MODULES

SCHUTZKLASSE I MÖGLICH
ANDERE BESTÜCKUNG AUF ANFRAGE
OTHER EQUIPMENT UPON REQUEST

PASSENDES ZUBEHÖR WIE WANDARME, MASTE UND AUFSATZKRONEN FÜR DIESEN LEUCHTENKÖRPER FINDEN SIE AUF DEN SEITEN 85 - 104. DIESE KÖNNEN BELIEBIG KOMBINIERT WERDEN.

MATCHING ACCESSOIRES LIKE POLES AND BRACKETS, YOU CAN FIND ON PAGE 85 - 104. THESE YOU CAN COMBINE AS YOU WANT.

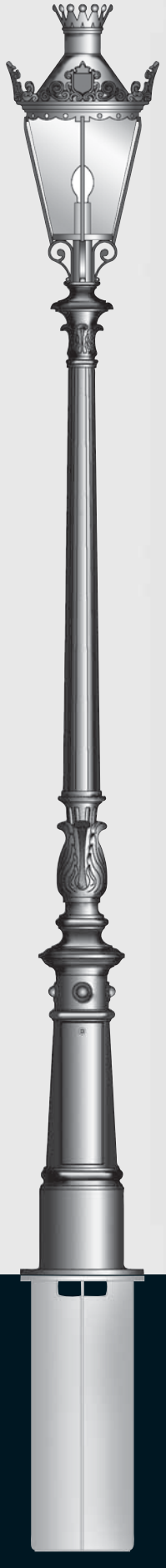


**MASTLEUCHTE / POST LAMP**

| | |
|---|---|
| MAST / POLE: | M 43<br>ALUMINIUMGUSS / CAST ALUMINIUM |
| LACKIERUNG / FINISH: | EISEN-NATUR / IRON NATURE |
| ERDSTÜCK / BASEMENT: | E 13-N |

BIEBRICH

## Leuchte AL 1622

- ALUMINIUMGUSS UND STAHL, FEUERVERZINKT
- CAST ALUMINIUM AND GALVANIZED STEEL
- SCHEIBEN KLAR, ANTIKA ODER STRUKTURIERT
- PANES CLEAR, ANTIKA OR WITH STRUCTURE
- GEWICHT: 12 KG / WEIGHT: 12 KG
- STANDARDBESTÜCKUNG: E-27 STEHEND
- STANDARD EQUIPMENT: E-27 UPRIGHT
- ZOPFMAß: Ø 33 MM / CONNECTION: Ø 33 MM
- LICHTPUNKTHÖHE LPH: 3 – 4,5 M
- RECOMMENDED POLE HEIGHT: 3– 4,5 M
- IP 54

MÖGLICHE BESTÜCKUNG OPTIONAL /
POSSIBLE EQUIPMENT OPTIONAL:

HIT 35 / 70 WATT
HSE 50 / 70 WATT
VERSCHIEDENE LED-MODULE /
VARIOUS LED-MODULES

SCHUTZKLASSE II MÖGLICH
ANDERE BESTÜCKUNG AUF ANFRAGE
OTHER EQUIPMENT UPON REQUEST

PASSENDES ZUBEHÖR WIE WANDARME, MASTE UND AUFSATZKRONEN FÜR DIESEN LEUCHTENKÖRPER FINDEN SIE AUF DEN SEITEN 85 - 104. DIESE KÖNNEN BELIEBIG KOMBINIERT WERDEN.

MATCHING ACCESSOIRES LIKE POLES AND BRACKETS, YOU CAN FIND ON PAGE 85 - 104. THESE YOU CAN COMBINE AS YOU WANT.

**MASTLEUCHTE / POST LAMP**

| | |
|---|---|
| MAST / POLE: | M 316<br>ALUMINIUMGUSS / CAST ALUMINIUM |
| LACKIERUNG / FINISH: | EISEN-NATUR / IRON NATURE |
| ERDSTÜCK / BASEMENT: | E 20-N |

# MAASTRICHT

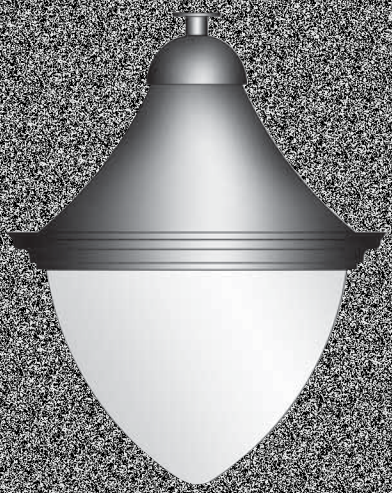

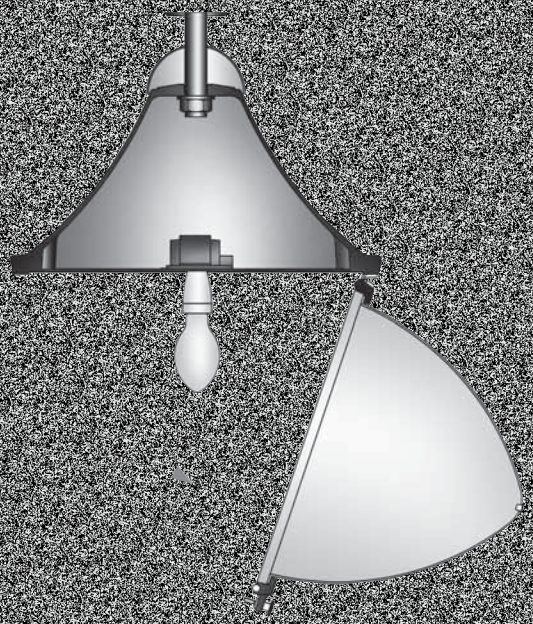

## Leuchte AL 1651

ALUMINIUMGUSS - CAST ALUMINIUM
ZYLINDER IZ 5-14 POLYCARBONATSTRUKTURIERT ODER OPAL
CYLINDER IZ 5-14 POLYCARBONATE WITH STRUCTURE OR OPAL
GEWICHT: 30 KG / WEIGHT: 20 KG
STANDARDBESTÜCKUNG: E 27 HÄNGEND
STANDARD EQUIPMENT: E 27 SUSPENDED
LICHTPUNKTHÖHE LPH: 5 - 8 M
RECOMMENDED POLE HEIGHT: 5 - 8 M
IP 54

MÖGLICHE BESTÜCKUNG OPTIONAL
POSSIBLE EQUIPMENT OPTIONAL

HIT 35 / 70 WATT
HSE 50 / 70 - 100 WATT
VERSCHIEDENE LED-MODULE
VARIOUS LED-MODULES

SCHUTZKLASSE I MÖGLICH
ANDERE BESTÜCKUNG AUF ANFRAGE
OTHER EQUIPMENT UPON REQUEST

PASSENDES ZUBEHÖR WIE WANDARME, MASTE UND AUFSATZKRONEN FÜR DIESEN LEUCHTENKÖRPER FINDEN SIE AUF DEN SEITEN 85 - 104. DIESE KÖNNEN BELIEBIG KOMBINIERT WERDEN.

MATCHING ACCESSOIRES LIKE POLES AND BRACKETS, YOU CAN FIND ON PAGE 85 - 104. THESE YOU CAN COMBINE AS YOU WANT.

**MASTLEUCHTE / POST LAMP**

| | |
|---|---|
| MAST / POLE: | M 486<br>ALUMINIUMGUSS / CAST ALUMINIUM |
| OBERTEIL / UPPER PART: | STAHL, FEUERVERZINKT / GALVANIZED STEEL |
| MASTAUFSATZKRONE / BRACKET: | KR 613 |
| LACKIERUNG / FINISH: | EISEN-NATUR / IRON NATURE |
| ERDSTÜCK / BASEMENT: | AUF ANFRAGE / ON REQUEST |

# BOLOGNA

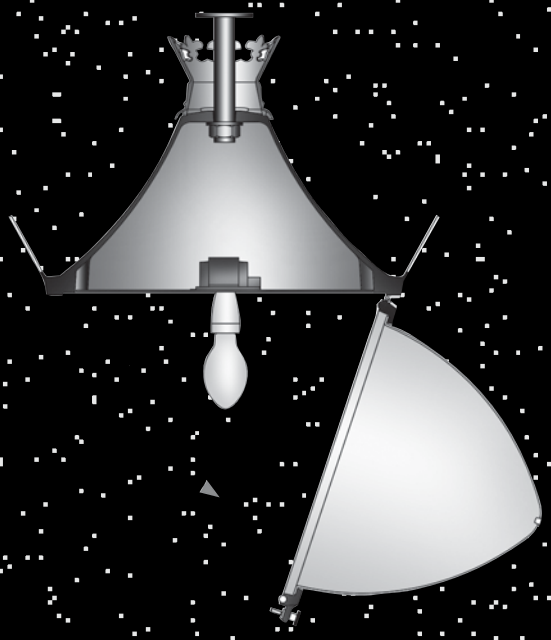

## Leuchte AL 1638

- ALUMINIUMGUSS / CAST ALUMINIUM
- ZYLINDER (Z 544) POLYCARBONAT STURKTURIERT ODER OPAL
- CYLINDER (Z 544) POLYCARBONATE WITH STRUCTURE OR OPAL
- GEWICHT: 21 KG / WEIGHT: 21 KG
- STANDARDBESTÜCKUNG: E-27 HÄNGEND
- STANDARD EQUIPMENT: E-27 SUSPENDED
- LICHTPUNKTHÖHE LPH: 5 – 8 M
- RECOMMENDED POLE HEIGHT: 5 – 8 M
- IP 54

MÖGLICHE BESTÜCKUNG OPTIONAL / POSSIBLE EQUIPMENT OPTIONAL

HIT 35 / 70 WATT
HSE 50 / 70 / 100 WATT
VERSCHIEDENE LED-MODULE / VARIOUS LED-MODULES

SCHUTZKLASSE II MÖGLICH
ANDERE BESTÜCKUNG AUF ANFRAGE
OTHER EQUIPMENT UPON REQUEST



PASSENDES ZUBEHÖR WIE WANDARME, MASTE UND AUFSATZKRONEN FÜR DIESEN LEUCHTENKÖRPER FINDEN SIE AUF DEN SEITEN 85 - 104. DIESE KÖNNEN BELIEBIG KOMBINIERT WERDEN.

MATCHING ACCESSOIRES LIKE POLES AND BRACKETS, YOU CAN FIND ON PAGE 85 - 104. THESE YOU CAN COMBINE AS YOU WANT.

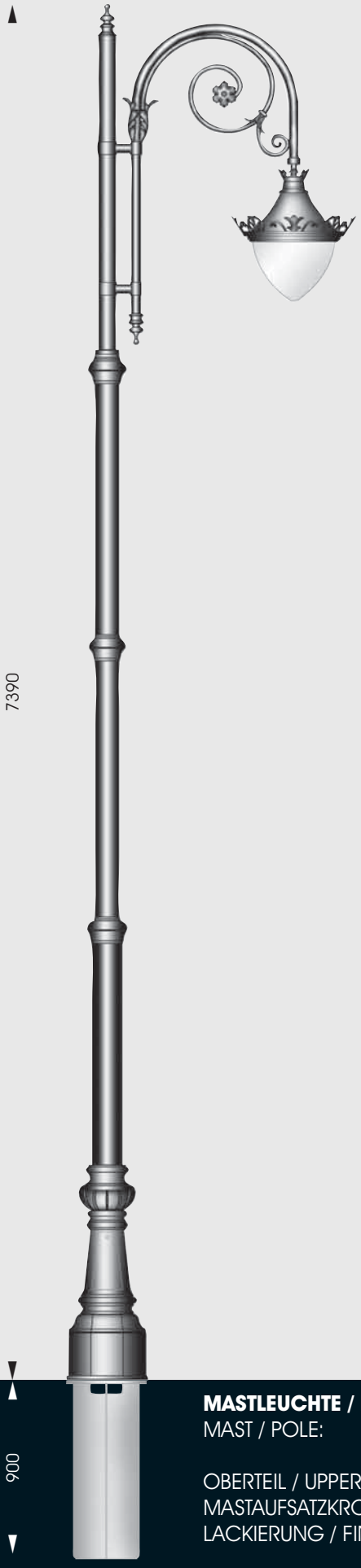

**MASTLEUCHTE / POST LAMP**

| | |
|---|---|
| MAST / POLE: | M 486<br>ALUMINIUMGUSS / CAST ALUMINIUM |
| OBERTEIL / UPPER PART: | STAHL, FEUERVERZINKT / GALVANIZED STEEL |
| MASTAUFSATZKRONE / BRACKET: | KR 609 |
| LACKIERUNG / FINISH: | EISEN-NATUR / IRON NATURE |
| ERDSTÜCK / BASEMENT: | AUF ANFRAGE / ON REQUEST |

**ZUBEHÖR / ACCESSORIES**

- PAPIERKORB / BIN
- STANGEN / BARS
- STANGEN MIT FAHRRADSTÄNDER / BARS WITH CYCLE STAND
- KETTEN / CHAINS
- ERDSTÜCK / BASEMENT

**M 507 + PK 30**

- POLLER MIT PAPIERKORB / BOLLARD WITH BIN
- ALUMINIUMGUSS UND STAHL, FEUERVERZINKT / CAST ALUMINIUM AND GALVANIZED STEEL
- FASSUNGSVERMÖGEN / CAPACITY: 30 L
- GEWICHT / WEIGHT: 17 KG

# POLLER/BOLLARDS

**POLLER / BOLLARD M 503**
- ALUMINIUMGUSS UND STAHL, FEUERVERZINKT / CAST ALUMINIUM AND GALVANIZED STEEL
- GEWICHT / WEIGHT: 9,5 KG

**POLLER / BOLLARD M 504**
- ALUMINIUMGUSS UND STAHL, FEUERVERZINKT / CAST ALUMINIUM AND GALVANIZED STEEL
- GEWICHT / WEIGHT: 18 KG

**POLLER / BOLLARD M 505**
- ALUMINIUMGUSS UND STAHL, FEUERVERZINKT / CAST ALUMINIUM AND GALVANIZED STEEL
- GEWICHT / WEIGHT: 60 KG

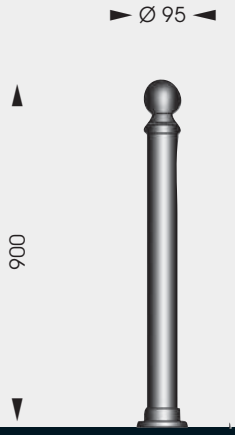


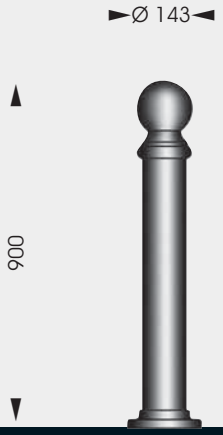

**ZUBEHÖR / ACCESSORIES**
- PAPIERKORB / BIN
- STANGEN / BARS
- STANGEN MIT FAHRRADSTÄNDER / BARS WITH CYCLE STAND
- KETTEN / CHAINS
- ABSCHRAUBBARE VERSION / SCREW OFF VERSION

**ZUBEHÖR / ACCESSORIES**
- WASSERANSCHLUSS / WATER SUPPLY
- ELEKTROANSCHLUSS / ELECTRIC CONNECTION
- BESTÜCKUNG AUF ANFRAGE / EQUIPMENT ON REQUEST

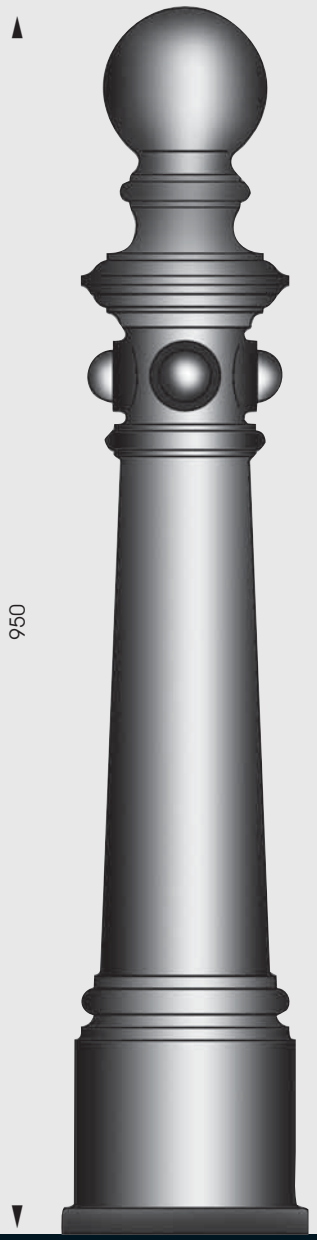

**POLLER / BOLLARD M 352**

- GRAUGUSS / CAST IRON
- GEWICHT / WEIGHT: 48 KG

# BORDEAUX

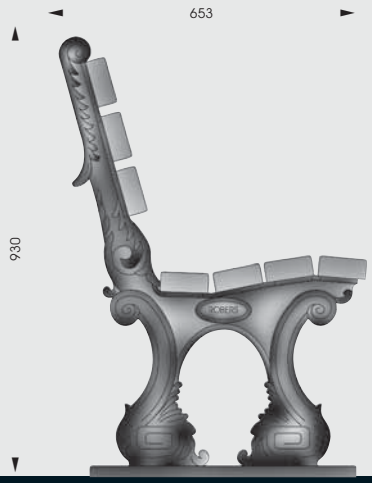


## PARKBANK / BENCH PB 1144

- FÜSSE AUS ALUMINIUMGUSS / CAST ALUMINIUM FEET
- BOHLEN AUS HARTHOLZ / WOODEN SEAT OUT OF HARDWOOD
- GESAMTLÄNGE / LENGTH: 2000 MM
- BANKGEWICHT / WEIGHT: 80 KG
- LACKIERUNG/FINISH: EISEN-NATUR / IRON NATURE

**PARKBANK / BENCH PB 1103**

- FÜSSE AUS GRAUGUSS /
  CAST IRON FEET
- BOHLEN AUS HARTHOLZ /
  WOODEN SEAT OUT OF HARDWOOD
- GESAMTLÄNGE / LENGTH: 2000 MM
- BANKGEWICHT / WEIGHT: 108 KG
- LACKIERUNG/FINISH: PATINA

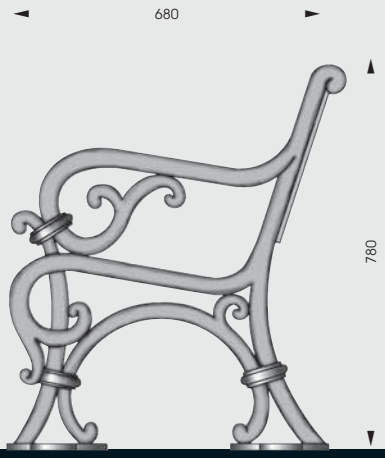

# PAMPLONA

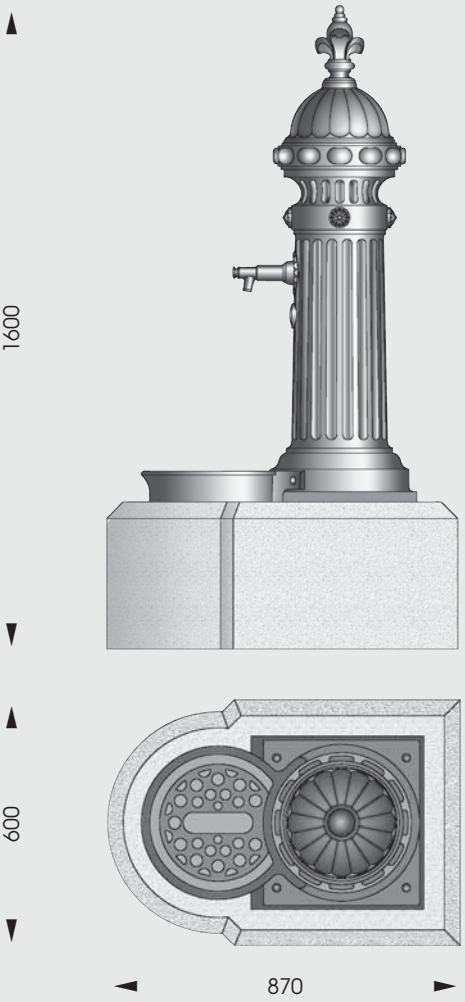


**B8550**
**BRUNNEN INCL. STEIN**
**FREE STANDING FOUNTAIN INCL. STONE**

- AUS GRAUGUSS / CAST IRON
- BREITE / WIDTH: 600 MM
- HÖHE / HEIGHT: 1600 MM
- TIEFE / DEPTH: 870 MM
- LACKIERUNG / FINISH: PATINA
- GEWICHT / WEIGHT: 245 KG

**B 8685**
**BLUMENSCHALE / FLOWER BOWL**

- AUS STAHL, FEUERVERZINKT / GALVANIZED STEEL
- BREITE / WIDTH: 1150 MM
- HÖHE / HEIGHT: 600 MM
- TIEFE / DEPTH: 500 MM
- LACKIERUNG / FINISH: EISEN-NATUR / IRON NATURE
- GEWICHT / WEIGHT: 70 KG

# AUF DEN FOLGENDEN SEITEN FINDEN SIE EINE AUSWAHL REALISIERTER PROJEKTE.

# ON THE FOLLOWING PAGES YOU FIND A SELECTION OF REALIZED PROJECTS.

**MASTLEUCHTE MIT LAUTSPRECHER UND SUBWOOFER SOWIE LASERPROJEKTOR FÜR DEN DE EFTELING FREIZEITPARK IN DEN NIEDERLANDEN.**

**POLE LIGHT WITH LOADSPEKER SUBWOOFER AND LASERPROJECTOR FOR THE DE EFTELING THEMEPARK IN THE NETHERLANDS.**

**HAMBURG RATHAUSMARKT - GERMANY**
- HÖHE / HEIGHT: 4500 MM

**FRANKFURT OPER - GERMANY**
- HÖHE / HEIGHT: 3685 MM
- LACKIERUNG / FINISH: SCHWARZ / BLACK
- LEUCHTE / LANTERN: AL 1566
- MAST / POLE: M 177
- KRONE / BRACKET: KR 175

DEM WAHREN SCHOENEN

www.robers.com

**REKONSTRUKTION DER STRAßENBELEUCHTUNG „ALT BERLIN“ FÜR EINEN FREIZEITPARK / RECONSTRUCTION OF HISTORICAL STREET LIGHTING „OLD BERLIN“ FOR A THEME PARK**

- LACKIERUNG / FINISH: PATINA

**REKONSTRUKTION DER HISTORISCHEN STRAßENLEUCHTEN IN HOHENSCHWANGAU (SCHLOß NEUSCHWANSTEIN) / RECONSTRUCTION OF THE HISTORICAL STREET LIGHTING IN HOHENSCHWANGAU (NEUSCHWANSTEIN CASTLE)**

- HÖHE / HEIGHT: 7430 MM
- LEUCHTE / LANTERN: AL 1560
- KRONE / BRACKET: IN SONDERANFERTIGUNG / SPECIAL DESIGN
- MAST / POLE: M 486

**LEUCHTEN FÜR EIN HOTEL IN BINZ (RÜGEN, DEUTSCHLAND)**
**LIGHTING FIXTURE FOR A HOTEL IN BINZ (RÜGEN, GERMANY)**

**STRANDPROMENADE GRÖMITZ, OSTSEE**
**BEACH PROMENADE GRÖMITZ, BALTIC SEE**

5

www.robers.com

**BAYREUTH, FESTPIELHAUS - GERMANY**
- HÖHE / HEIGHT: 3780 MM
- LACKIERUNG / FINISH: ANTHRAZIT
- MAST / POLE: M 184
- KRONE / BRACKET: KR 226
- LEUCHTE / LANTERN: AL 1502

**DÜSSELDORF „KÖNIGSALLEE“ - GERMANY**
- HÖHE / HEIGHT: 4300 MM
- LACKIERUNG / FINISH: ANTHRAZIT

**SOCKELLEUCHTEN FÜR DEN EUROPA-PARK IN RUST, DEUTSCHLAND**
**PEDESTAL LAMP FOR THE EUROPA-PARK IN RUST, GERMANY**

**MÜNCHEN / MUNICH**
- HÖHE / HEIGHT: 4300 MM
- LACKIERUNG / FINISH: ANTHRAZIT

Süßes Eckerl

**SONDERLEUCHTEN FÜR EIN PROJEKT IN DER NÄHE VON LOS ANGELES.**
**CUSTOM MADE LIGHTING FIXTURES FOR A PROJECT NEAR LOS ANGELES.**
- HÖHE / HEIGHT: 3780 MM
- LACKIERUNG / FINISH: PATINA

**STANDUHR MIT BELEUCHTUNG**
**STREET CLOCK INSIDE ILLUMINATED**
- HÖHE / HEIGHT: 3820 MM
- LACKIERUNG / FINISH: ANTIK-GRÜN / ANTIQUE GREEN

**WANDLEUCHTE**
**FÜR DIE STADT MEMMINGEN, BAYERN**
**WALL LAMP**
**FOR MEMMINGEN, BAVARIA**

**LEUCHTEN FÜR DEN KURPARK BAD DRIBURG**
**POLE LIGHTS FOR RECREATION PARK**
**IN BAD DRIBURG, GERMANY**

**SONDERLEUCHTE FÜR EINEN FREIZEITPARK IN MADRID, SPANIEN**
**CUSTOM MADE LIGHTING FIXTURE FOR A THEMEPARK NEAR MADRID, SPAIN**

**STRAßENBELEUCHTUNG HOOKSIEL, NORDDEUTSCHLAND**
**STREETLIGHTS FOR HOOKSIEL, NORTH GERMANY**

Schmeiderei
JEVER

**HÄNGELEUCHTEN (HL 2491)
FÜR EINE KIRCHE IN GRIECHENLAND
SUSPENSION LAMP (HL 2491)
FOR A CHURCH IN GREECE**

**HÄNGELEUCHTEN (HL 2529)
AN EINEM HISTORISCHEN GEBÄUDE IN SONOMA, KALIFORNIEN
SUSPENSION LAMPS (HL 2529)
FOR A HISTORICAL BUILDING IN SONOMA, CALIFORNIA**

**KLASSISCHE STRAßENLEUCHTE (AL 6717)**
**CLASSICAL STREETLIGHT (AL 6717)**

**STRAßENLEUCHTE FÜR DIE HAARMÜHLE IN ALSTÄTTE IM MÜNSTERLAND, DEUTSCHLAND**
**STREETLIGHT FOR THE HAARMÜHLE IN ALSTÄTTE, GERMANY, NEAR TO THE DUTCH BORDER**

**TOR UND SOCKELLEUCHTE FÜR DAS WASSERSCHLOSS IN RHEDE, DEUTSCHLAND**
**GATE AND PEDESTAL LAMP FOR THE CASTLE IN RHEDE, GERMANY**

# LEUCHTENKÖRPER
# LANTERNS

# MASTE
# POLES

# MASTAUFSATZKRONEN
# BRACKETS

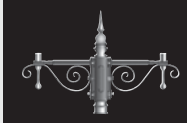

# WANDARME
# WALL BRACKETS

# LEUCHTENKÖRPER

Maßstab / scale: 1:20

www.robers.com

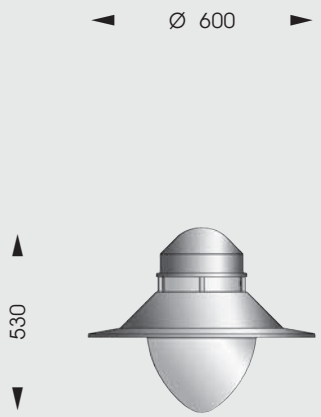


Modell Blankenburg 1
Gewicht / weight: 8 kg
Art. Nr.: **AL 1470-H**

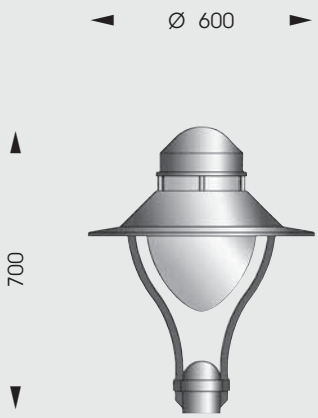


Modell Blankenburg 2
Gewicht / weight: 10 kg
Art. Nr.: **AL 1470-A**

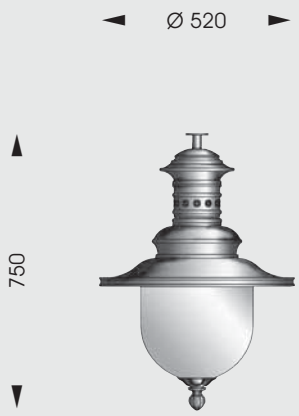


Modell Heidelberg 2
Gewicht / weight: 15 kg
Art. Nr.: **AL 1471**

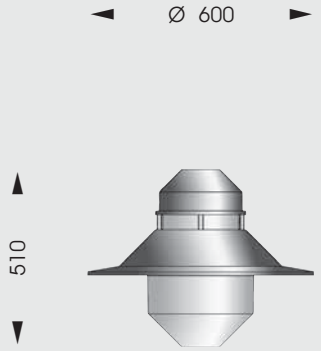


Modell Bonn 1
Gewicht / weight: 8 kg
Art. Nr.: **AL 1467-H**

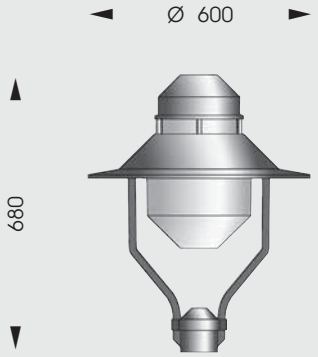


Modell Bonn 2
Gewicht / weight: 10 kg
Art. Nr.: **AL 1467-A**

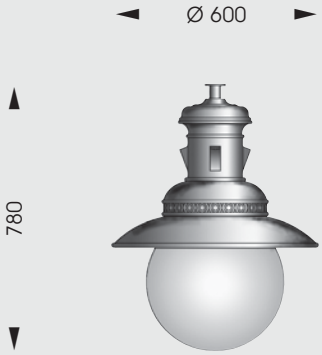


Modell Jever 2
Gewicht / weight: 18 kg
Art. Nr.: **AL 1295**

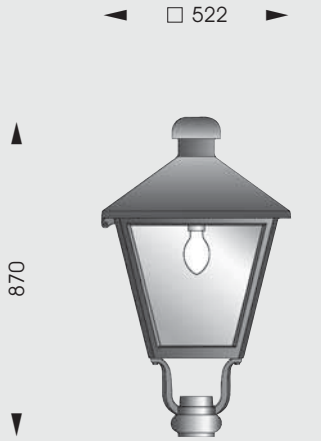


Modell Ruppichteroth 1
Gewicht / weight: 22 kg
Art. Nr.: **AL 1445**

Modell Ruppichteroth 2
Gewicht / weight: 22 kg
Art. Nr.: **AL 1473**

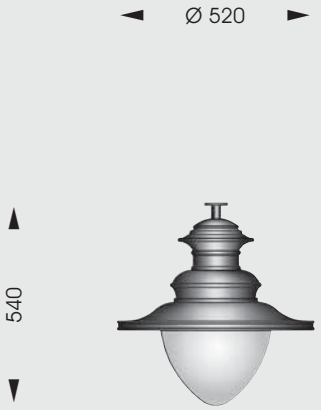


Modell Bad Driburg
Gewicht / weight: 14 kg
Art. Nr.: **AL 1606**

Ø 390

670

Modell Newport 1
Gewicht / weight: 12 kg
Art. Nr.: **AL 1575**

Ø 460

800

Modell Newport 2
Gewicht / weight: 18 kg
Art. Nr.: **AL 1605**

Ø 700

550

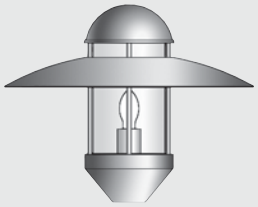

Modell Sydney
Gewicht / weight: 9 kg
Art. Nr.: **AL 1519**

Ø 360

720

Modell Naumburg 1
Gewicht / weight: 9 kg
Art. Nr.: **AL 1505**

Ø 500

1000

Modell Naumburg 2
Gewicht / weight: 19 kg
Art. Nr.: **AL 1506**

Ø 490

890

Modell Salzburg
Gewicht / weight 20 kg
Art. Nr.: **AL 1249-N**

Ø 415

660

Modell Barcelona 1
Gewicht / weight: 10 kg
Art. Nr.: **AL 1540**

Ø 500

820

Modell Barcelona 2
Gewicht / weight: 19 kg
Art. Nr.: **AL 1535-N**

e 550

940

Modell Biebrich
Gewicht / weight: 22,5 kg
Art. Nr.: **AL 1622**

Gewichte können produktionsbedingt leicht variieren. Weights may vary.

# LEUCHTENKÖRPER

Maßstab / scale: 1:20

www.robers.com

Modell Düsseldorf 1
Gewicht / weight: 14 kg
Art. Nr.: **AL 1241**

Modell Düsseldorf 2
Gewicht / weight: 18 kg
Art. Nr.: **AL 1208**

Modell Bad Säckingen
Gewicht / weight: 18 kg
Art. Nr.: **AL 1372**

Modell Bernkastel-Kues 1
Gewicht / weight: 12 kg
Art. Nr.: **AL 1476**

Modell Bernkastel-Kues 2
Gewicht / weight: 18 kg
Art. Nr.: **AL 1326**

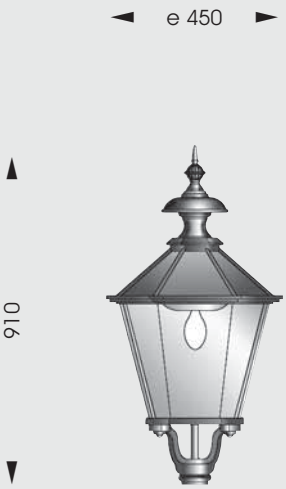


Modell Altona 1
Gewicht / weight: 12 kg
Art. Nr.: **AL 1404**

Modell Berlin 1
Gewicht / weight: 12 kg
Art. Nr.: **AL 1478**

Modell Berlin 2
Gewicht / weight: 18 kg
Art. Nr.: **AL 1355**

Modell Altona 2
Gewicht / weight: 14 kg
Art. Nr.: **AL 1275**

Ø 570

705

Modell Maastricht
Gewicht / weight: 20 kg
Art. Nr.: **AL 1651**

Ø 680

750

Modell Bologna
Gewicht / weight: 21 kg
Art. Nr.: **AL 1638**

Ø 400

785

Modell Köln 2
Gewicht / weight: 10 kg
Art. Nr.: **AL 1566**

e 365

670

Modell Paris 1
Gewicht / weight: 12 kg
Art. Nr.: **AL 1648**

□ 500

850

Modell Paris 2
Gewicht / weight: 24 kg
Art. Nr.: **AL 1649**

Ø 400

580

Modell Köln 1
Gewicht / weight: 7 kg
Art. Nr.: **AL 1565**

Ø 480

500

Modell Grömitz 1
Gewicht / weight: 11 kg
Art. Nr.: **AL 1492**

Ø 530

550

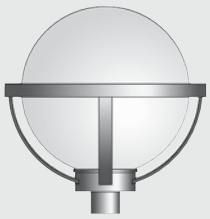

Modell Grömitz 2
Gewicht / weight: 14 kg
Art. Nr.: **AL 1568**

Ø 580

600

Modell Grömitz 3
Gewicht / weight: 18 kg
Art. Nr.: **AL 1569**

Gewichte können produktionsbedingt leicht variieren. Weights may vary.

# MASTE

Maßstab / scale: 1:20

**Modell Stuttgart**
**M 506-3,0**
(H=3000 mm) 27 kg
**M 506-3,5**
(H=3500 mm) 31 kg

konischer
Stahlrohrmast
feuerverzinkt /
conical steel
tube galvanized

inklusive Erdstück /
included basement

**Modell Stuttgart**
**M 506-4,0**
(H=4000 mm) 38 kg
**M 506-4,5**
(H=4500 mm) 42 kg
**M 506-5,0**
(H=5000 mm) 47 kg

konischer
Stahlrohrmast
feuerverzinkt /
conical steel
tube galvanized

inklusive Erdstück /
included basement

**Modell Leipzig**
**M 502-3,0**
(H=3000 mm) 35 kg
**M 502-3,5**
(H=3500 mm) 39 kg
**M 502-4,0**
(H=4000 mm) 44 kg
**M 502-4,5**
(H=4500 mm) 50 kg

abgesetzter
Stahlrohrmast
feuerverzinkt/
steel tube galvanized

inklusive Erdstück /
included basement

**Modell Erlangen**
**M 60-A**
(H=3000 mm) 45 kg
**M 60-B**
(H=3500 mm) 48 kg
**M 60-C**
(H=4000 mm) 52 kg

abgesetzter
Stahlrohrmast
feuerverzinkt/
steel tube galvanized

inklusive Erdstück /
included basement

Gewichte können produktionsbedingt leicht variieren. Weights may vary.

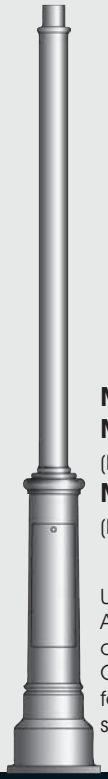

**Modell Trier**
**M 429-A**
(H=2000 mm) 47 kg
**M 429-B**
(H=2500 mm) 50 kg

Unterteil aus
Aluminiumguss /
cast aluminium base
Oberteil aus Stahl
feuerverzinkt /
steel tube galvanized

Erdstück / basement E 15-N

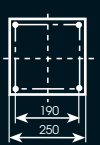

**Modell Düren**
**M 112-A**
(H=3000 mm) 110 kg
**M 112-B**
(H=3500 mm) 114 kg
**M 112-C**
(H=4000 mm) 117 kg

Unterteil aus Grauguss /
cast iron base
Oberteil aus Stahl
feuerverzinkt /
steel tube galvanized

Erdstück / basement E 13-N

**Modell Grömitz**
**M 441**
(H=3500 mm) 1 fl. 64 kg
**M 442**
(H=3800 mm) 2 fl. 81 kg
**M 443**
(H=3800 mm) 3 fl. 88 kg
**M 444**
(H=3800 mm) 4 fl. 95 kg

Stahlrohrmast
feuerverzinkt /
steel tube galvanized

inklusive Erdstück /
included basement

# MASTE

Maßstab / scale: 1:20

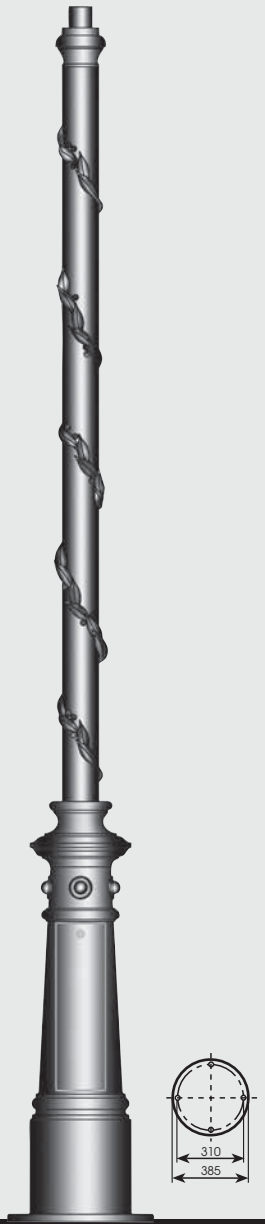


**Modell Antibes**

**M 499** (H=3152 mm) 57,5 kg

Oberteil aus Stahl, feuerverzinkt /
tube galvanized steel
Unterteil Aluminiumguss /
base cast aluminium
Erdstück / basement E 13-N

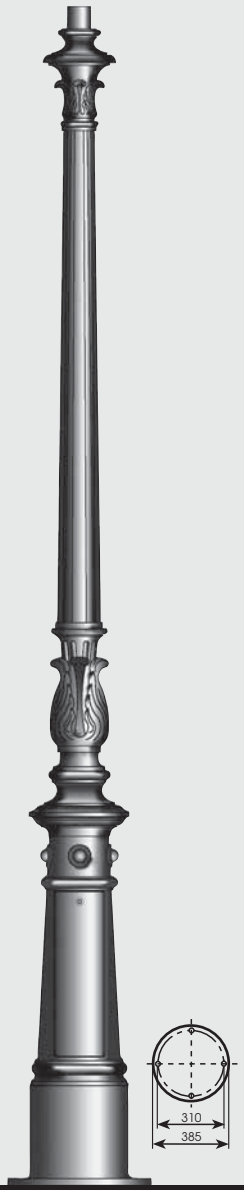


**Modell Düsseldorf**

**M 44** (H=2600 mm) 128 kg
**M 43** (H=3100 mm) 136 kg
**M 46** (H=3600 mm) 146 kg

Grauguss / cast iron
Erdstück / basement E 13-N

**Modell Münster**

**M 438-A** (H=2600 mm) 84 kg
**M 438-B** (H=3100 mm) 88 kg
**M 438-C** (H=3600 mm) 92 kg

Oberteil aus Stahl, feuerverzinkt /
tube galvanized steel
Unterteil Aluminiumguss /
base cast aluminium
Erdstück / basement E 13-N

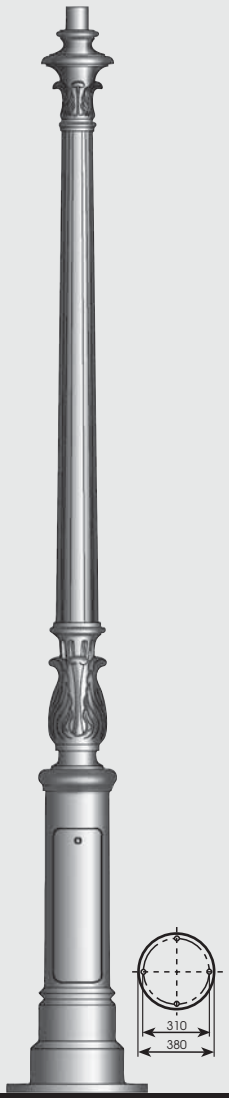


**Modell Kassel**

**M 173** (H=2350 mm) 100 kg
**M 174** (H=2850 mm) 108 kg
**M 175** (H=3350 mm) 112 kg

Grauguss / cast iron
Erdstück / basement E 13-N

Gewichte können produktionsbedingt leicht variieren. Weights may vary.

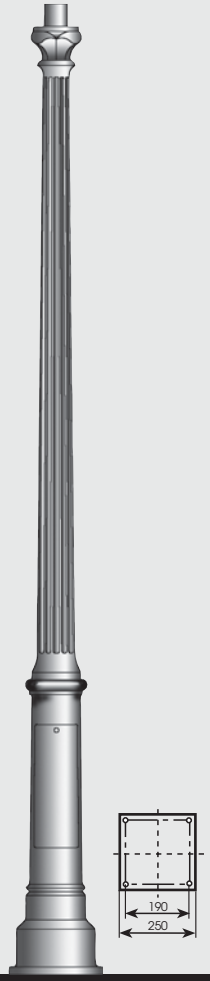


**Modell Altona 1**
**M 256** (H=2550 mm) 31 kg

Aluminiumguss / cast aluminium

Erdstück / basement E 15-N

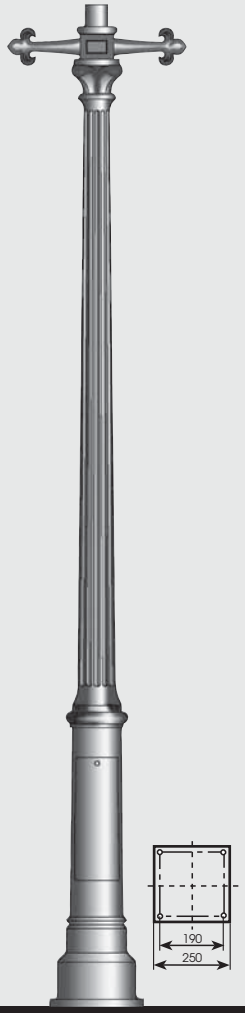


**Modell Altona 2**
**M 257** (H=2630 mm) 34 kg

Aluminiumguss / cast aluminium

Erdstück / basement E 15-N

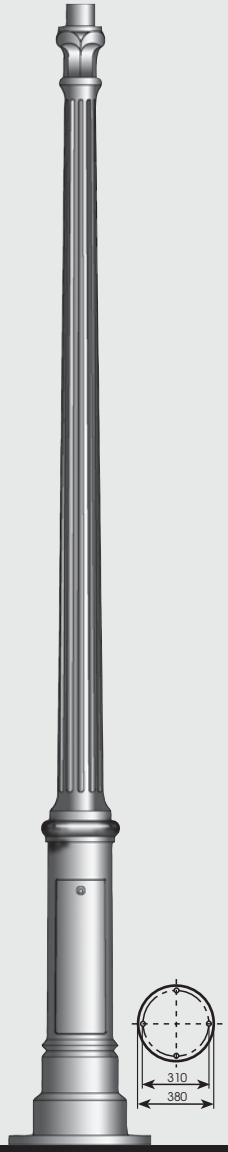


**Modell Altona 3**
**M 93** (H=3000 mm) 34 kg

Aluminiumguss / cast aluminium

Erdstück / basement E 13-N

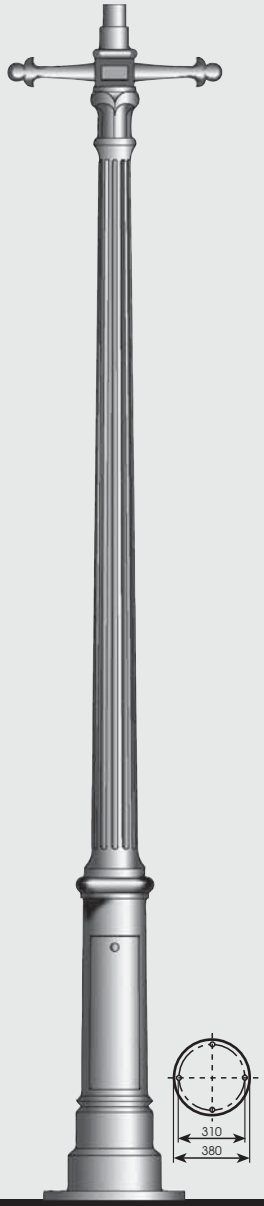


**Modell Altona 4**
**M 94** (H=3150 mm) 154 kg

Grauguss / cast iron

Erdstück / basement E 13-N

# MASTE

Maßstab / scale: 1:20

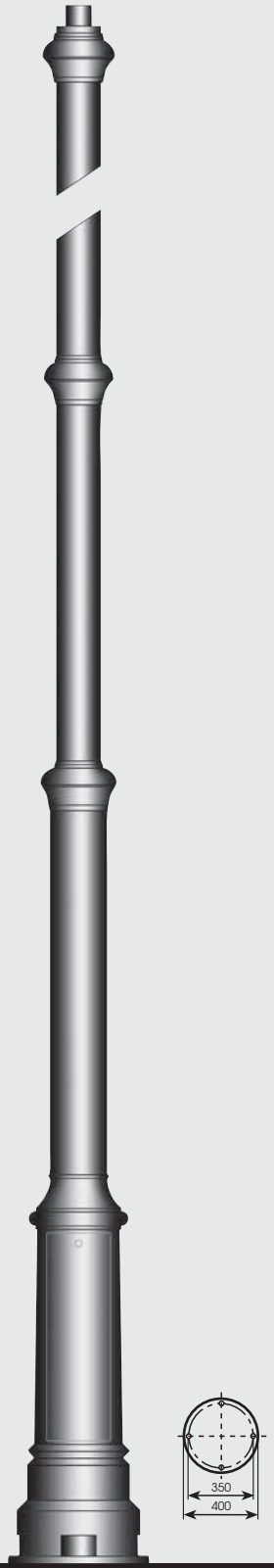


**Modell Waldheim**
**M 436-4,0** (H=4000 mm) 120 kg
**M 436-6,0** (H=6000 mm) 150 kg
**M 436-8,0** (H=8000 mm) 190 kg

Oberteil aus Stahl, feuerverzinkt /
tube galvanized steel
Unterteil Grauguss /
base cast iron
Erdstück / basement E 14-N

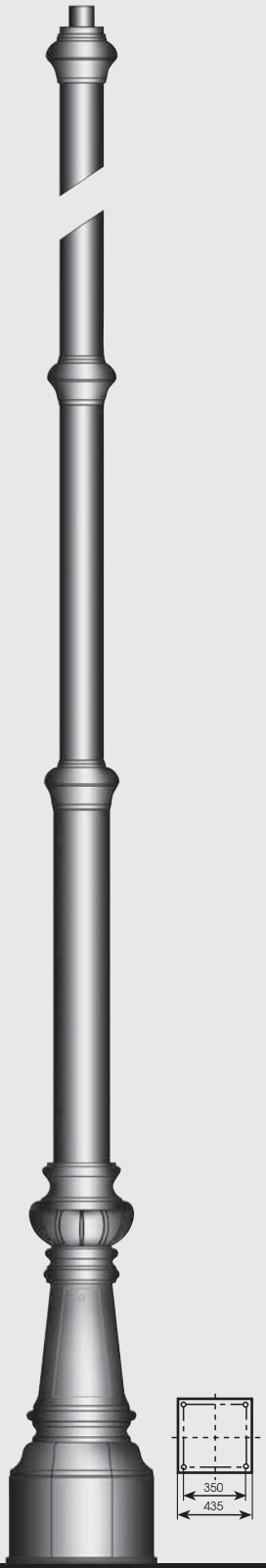


**Modell Jever**
**M 486** (H=5500 mm) 155 kg

Oberteil aus Stahl, feuerverzinkt /
tube galvanized steel
Unterteil Aluminiumguss /
base cast aluminium
Erdstück / basement
auf Anfrage / on request

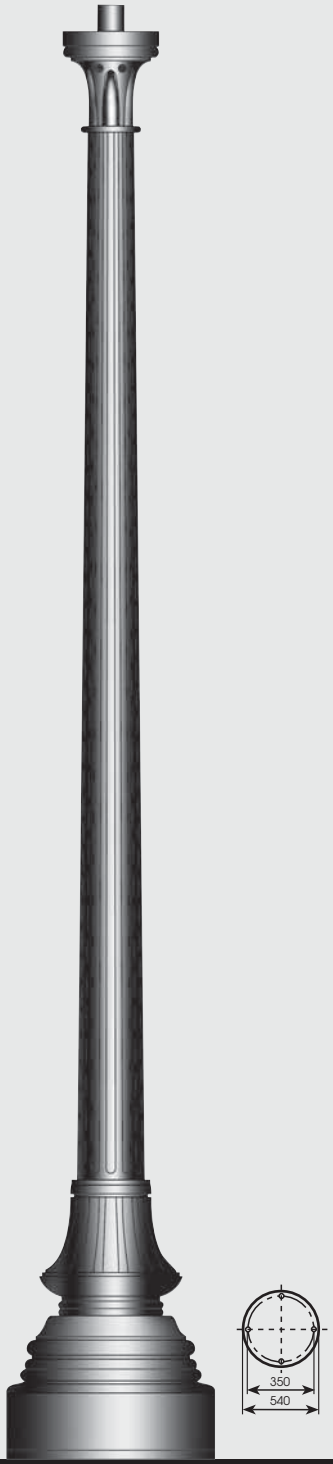


**Modell Lyon**
**M 500** (H=3250 mm) 320 kg

Grauguss / cast iron

Erdstück / basement
auf Anfrage / on request

www.robers.com

Gewichte können produktionsbedingt leicht variieren. Weights may vary.

**Modell Bibrich**
**M 162** (H=2000 mm) 145 kg
**M 163** (H=2500 mm) 154 kg
**M 164** (H=3000 mm) 162 kg

Grauguss / cast iron
Erdstück / basement E 14-N

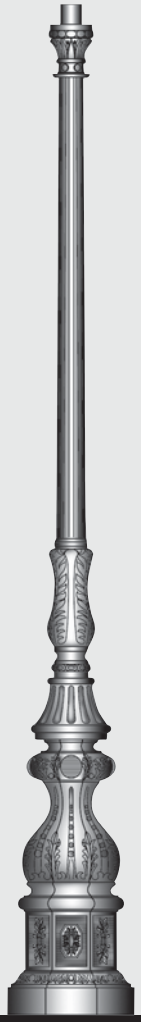

**Modell Bern**
**M 213** (H=2100 mm) 156 kg
**M 214** (H=2600 mm) 164 kg
**M 316** (H=2930 mm) 168 kg

Grauguss / cast iron
Erdstück / basement E 20-N

**Modell Bad Säckingen**
**M 309** (H=3170 mm) 67 kg

Aluminiumguss / cast aluminium
Erdstück / basement E 16-N

**Modell Dresden**
**M 49** (H=1900 mm) 28 kg
**M 50** (H=2400 mm) 31 kg
**M 51** (H=2730 mm) 34 kg

Aluminiumguss / cast aluminium
Erdstück / basement E 16-N

# MASTE

Maßstab / scale: 1:20

www.robers.com

**Modell Oper Frankfurt**
**M 177** (H=2100 mm) 102 kg

Aluminiumguss / cast aluminium
Erdstück / basement
auf Anfrage / on request

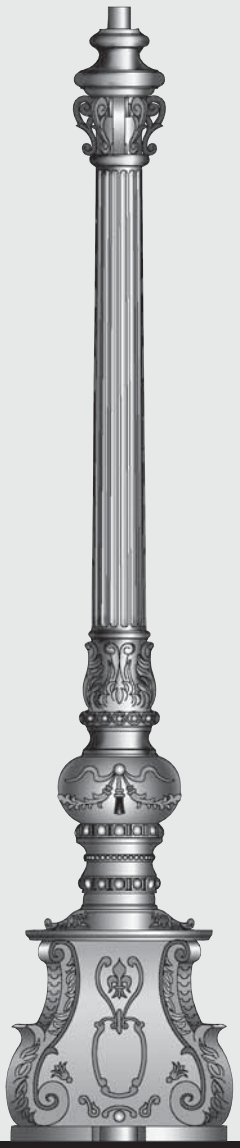

**Modell Oper Frankfurt**
**M 138** (H=2980 mm) 113 kg

Aluminiumguss / cast aluminium
Erdstück / basement
auf Anfrage / on request

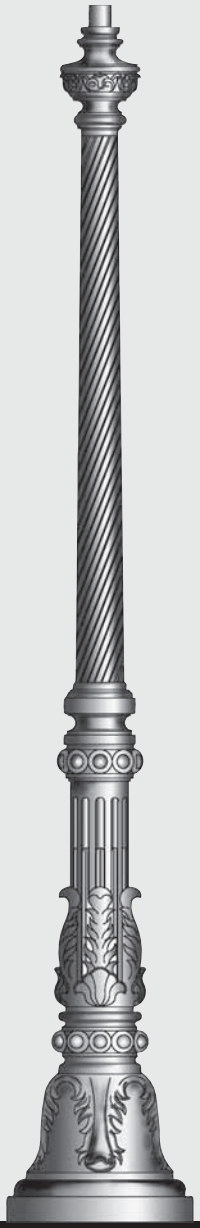

**Modell Orient**
**M 343** (H=3200 mm) 234 kg

Grauguss / cast iron
Erdstück / basement E 62-N

**Modell Siena 2**
**M 466** (H=2500 mm) 50 kg
**M 467** (H=3000 mm) 60 kg

Aluminiumguss / cast aluminium
Erdstück / basement E 62-N

Gewichte können produktionsbedingt leicht variieren. Weights may vary.

**Modell Barcelona 1**
**M 477** (H=2265 mm) 42,5 kg
**M 478** (H=2765 mm) 46,5 kg
**M 479** (H=3265 mm) 50,5 kg
Aluminiumguss / cast aluminium
Erdstück / basement
auf Anfrage / on request

**Modell Barcelona 2**
**M 474** (H=2545 mm) 49,0 kg
**M 475** (H=3045 mm) 53,0 kg
**M 476** (H=3545 mm) 80 kg
Aluminiumguss / cast aluminium
Erdstück / basement
auf Anfrage / on request

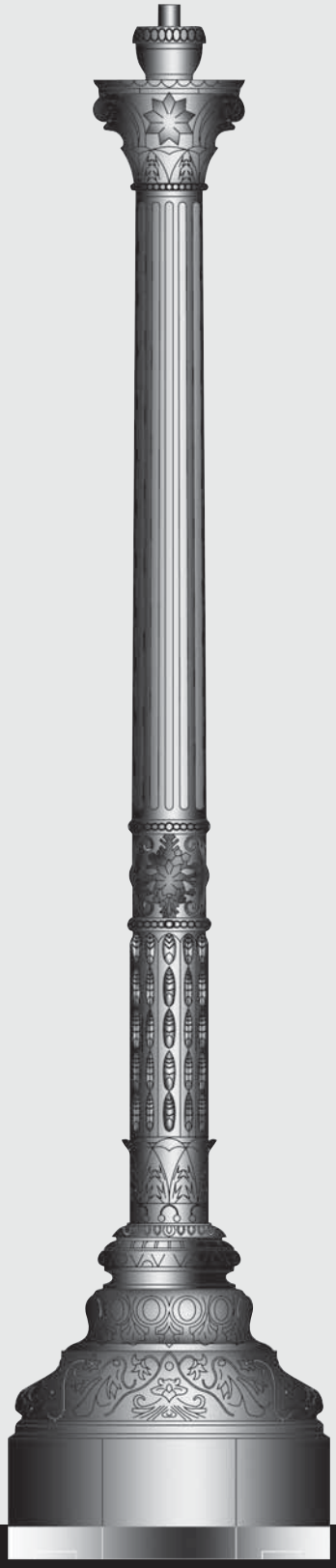

**Modell Madrid**
**M 501** (H=4200 mm) 530 kg

Grauguss / cast iron
Erdstück / basement
auf Anfrage / on request

# SOCKEL

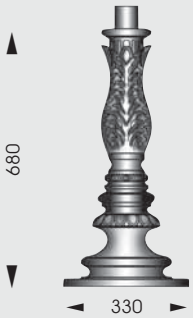


**M 66**
Aluminiumguss /
cast aluminium
Gewicht / weight: 14 kg

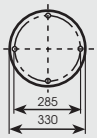

**M 58**
Aluminiumguss /
cast aluminium
Gewicht / weight: 5,7 kg

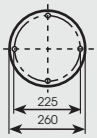

**M 65**
Aluminiumguss /
cast aluminium
Gewicht / weight: 6,5 kg

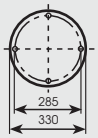

**M 455**
Aluminiumguss /
cast aluminium
Gewicht / weight 6 kg

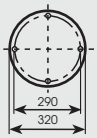

**M 468**
Aluminiumguss /
cast aluminium
Gewicht / weight: 9 kg

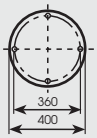

**M 469**
Aluminiumguss /
cast aluminium
Gewicht / weight: 13 kg

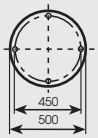


**Maßstab / scale: 1:20**

www.robers.com

# Einbauhinweis für die Erdstücke / examples for installation of basements



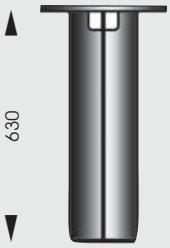


**Erdstück**
**E 12-N**
Gewicht / weight: 15 kg

Gewinde M 16
Ø 330
LK Ø 285

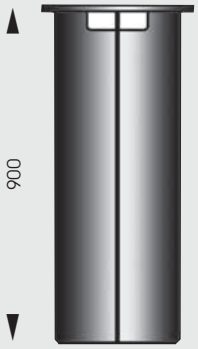


**Erdstück**
**E 13-N**
Gewicht / weight: 37 kg

Gewinde M 20
Ø 400
LK Ø 310

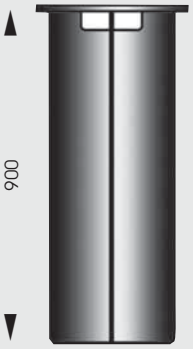


**Erdstück**
**E 14-N**
Gewicht / weight: 37 kg

Gewinde M 20
Ø 400
LK Ø 350

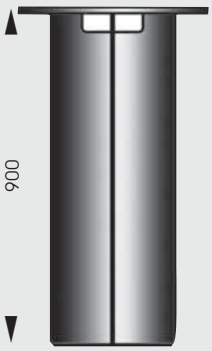


**Erdstück**
**E 62-N**
Gewicht / weight: 44 kg

Gewinde M 24
Ø 500
Ø 430

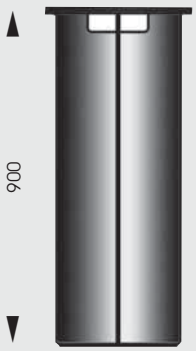


**Erdstück**
**E 20-N**
Gewicht / weight: 35 kg

Gewinde M 20
Ø 385
LK Ø 330

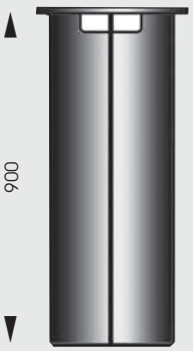


**Erdstück**
**E 16-N**
Gewicht / weight: 30 kg

Gewinde M 20

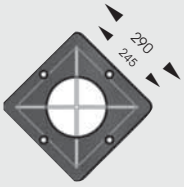


Material: - Alle Erdstücke sind aus Stahl, feuerverzinkt, Lieferung inklusive Edelstahlschrauben
- All basements are out of steel, h.d.g. incl. screws out of stainless steel

# WANDAUSLEGER

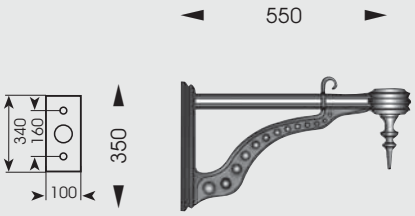


**WA 7072**
- Gewicht / weight: 6 kg
- Aluminiumguß / cast aluminium

**WA 7027**
- Gewicht / weight: 7 kg
- Aluminiumguß / cast aluminium

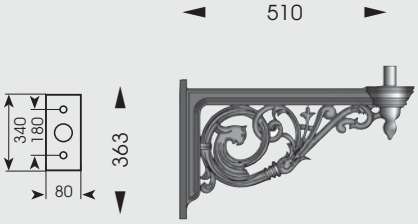


**WA 7055**
- Gewicht / weight: 7,9 kg
- Aluminiumguß / cast aluminium

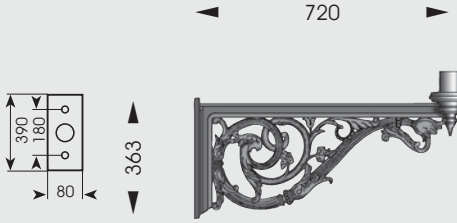


**WA 7056**
- Gewicht / weight: 8 kg
- Aluminiumguß / cast aluminium

**WA 7058**
- Gewicht / weight: 17,1 kg
- Aluminiumguß / cast aluminium

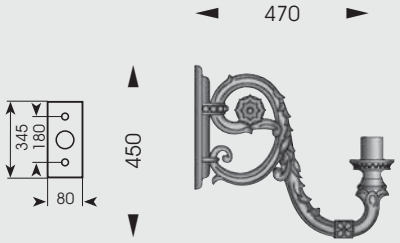


**WA 7009**
- Gewicht / weight: 6,6 kg
- Aluminiumguß / cast aluminium

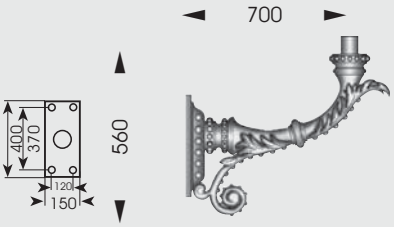


**WA 7051**
- Gewicht / weight: 15 kg
- Aluminiumguß / cast aluminium

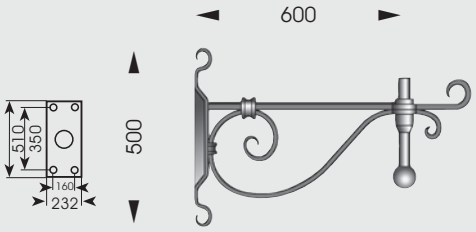


**WA 7082**
- Gewicht / weight: 23 kg
- Stahl, feuerverzinkt /
  steel galvanized

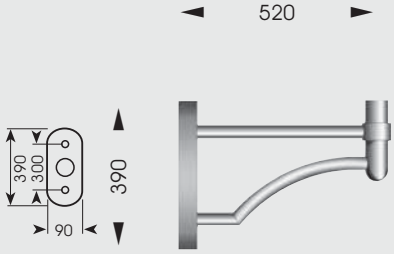


**WA 7126**
- Gewicht / weight: 7 kg
- Stahl, feuerverzinkt / steel galvanized

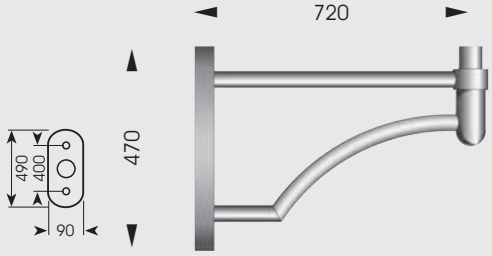


**WA 7127**
- Gewicht / weight: 11 kg
- Stahl, feuerverzinkt / steel galvanized

**Maßstab / scale: 1:20**

www.robers.com

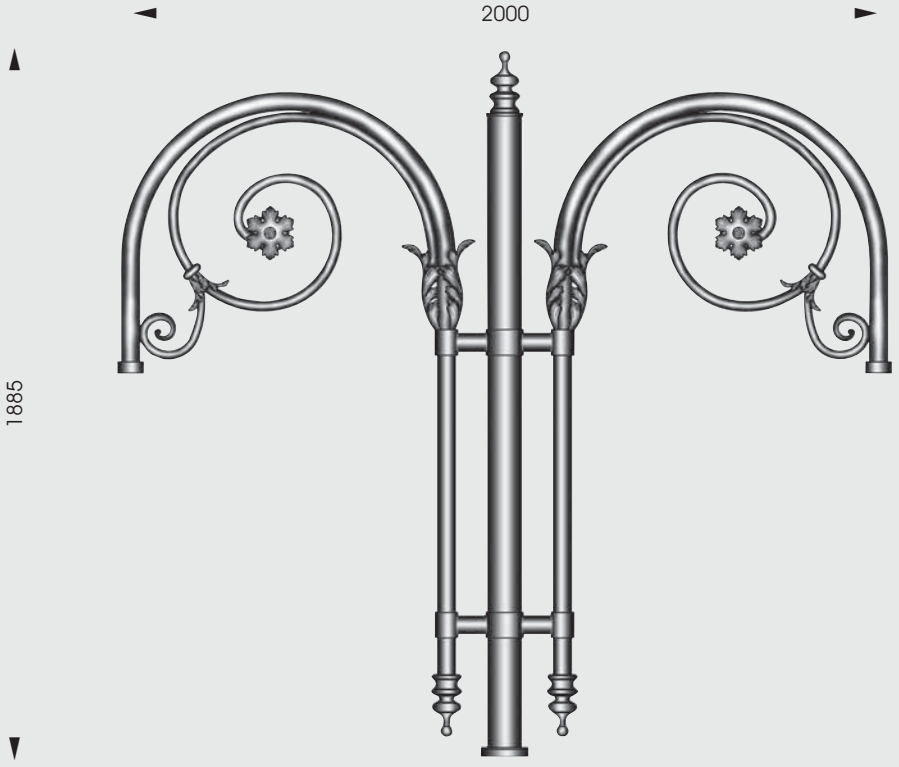


| | | Gewicht / weight |
|---|---|---|
| **KR 609** | 1x | 45 kg |
| **KR 610** | 2x 180° | 71 kg |
| **KR 611** | 3x 120° | 97 kg |
| **KR 612** | 4x 90° | 123 kg |

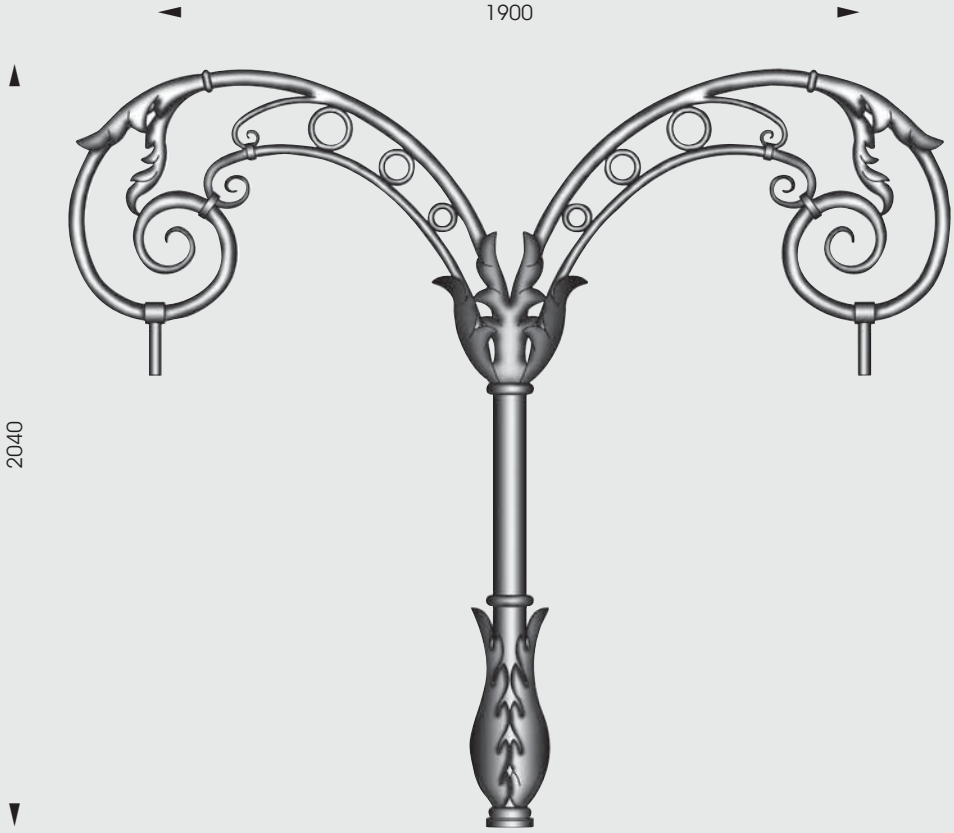


| | | Gewicht / weight |
|---|---|---|
| **KR 613** | 1x | 32 kg |
| **KR 614** | 2x 180° | 50 kg |
| **KR 615** | 3x 120° | 70 kg |
| **KR 616** | 4x 90° | 90 kg |

Gewichte können produktionsbedingt leicht variieren. Weights may vary.

# MASTAUFSATZKRONEN

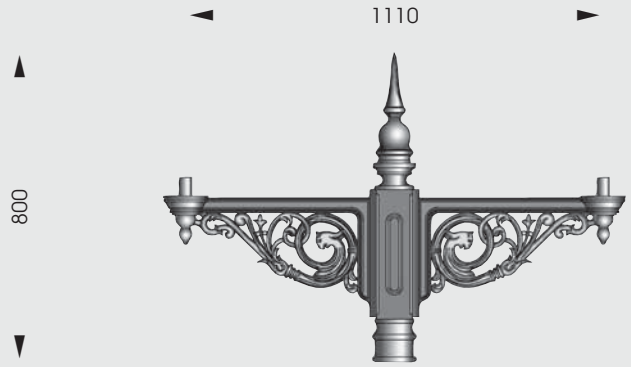


| | | Gewicht / weight |
|---|---|---|
| **KR 119** | 2x 180° | 23 kg |
| **KR 120** | 2x 180°+M | 22 kg |
| **KR 121** | 3x 120° | 31 kg |
| **KR 122** | 3x 120°+M | 29 kg |
| **KR 123** | 4x 90° | 38 kg |
| **KR 124** | 4x 90°+M | 37 kg |

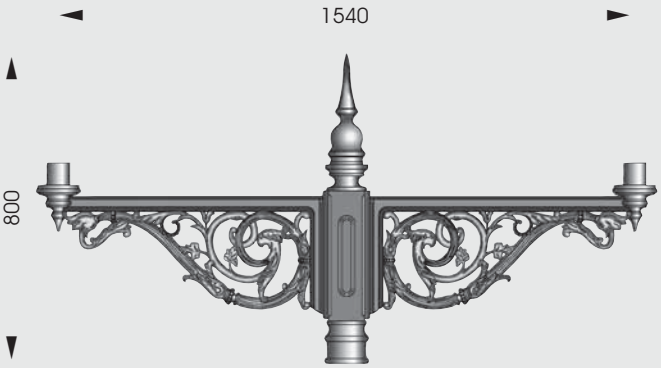


| | | Gewicht / weight |
|---|---|---|
| **KR 125** | 2x 180° | 26 kg |
| **KR 126** | 2x 180°+M | 27 kg |
| **KR 127** | 3x 120° | 38 kg |
| **KR 128** | 3x 120°+M | 39 kg |
| **KR 129** | 4x 90° | 42 kg |
| **KR 130** | 4x 90°+M | 43 kg |

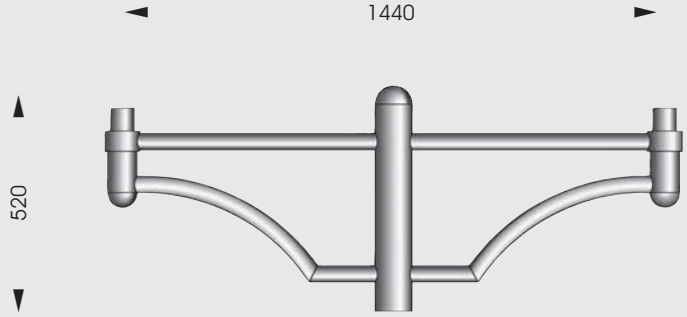


| | | Gewicht / weight |
|---|---|---|
| **KR 486** | 1x | 14 kg |
| **KR 487** | 2x 180° | 21 kg |
| **KR 488** | 2x 180°+M | 22 kg |
| **KR 489** | 3x 120° | 28 kg |
| **KR 490** | 3x 120°+M | 29 kg |
| **KR 491** | 4x 90° | 35 kg |
| **KR 492** | 4x 90°+M | 36 kg |

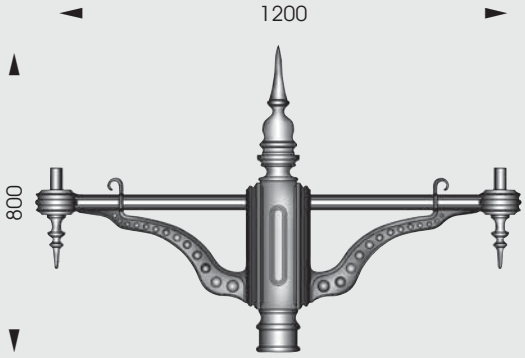


| | | Gewicht / weight |
|---|---|---|
| **KR 240** | 2x 180° | 24 kg |
| **KR 241** | 2x 180° + M | 25 kg |
| **KR 242** | 3x 120° | 35 kg |
| **KR 243** | 3x 120° + M | 36 kg |
| **KR 244** | 4x 90° | 38 kg |
| **KR 245** | 4x 90° + M | 39 kg |

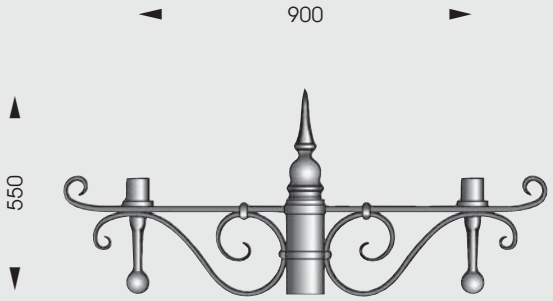


| | | Gewicht / weight |
|---|---|---|
| **KR 371** | 2x 180° | 28 kg |
| **KR 372** | 2x 180°+M | 29 kg |
| **KR 373** | 3x 120° | 38 kg |
| **KR 374** | 3x 120°+M | 39 kg |
| **KR 375** | 4x 90° | 48 kg |
| **KR 376** | 4x 90°+M | 49 kg |

**Maßstab / scale: 1:20**

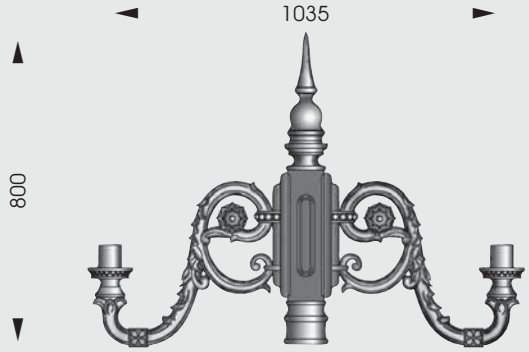


| | | Gewicht / weight |
|---|---|---|
| **KR 137** | 2x 180° | 22 kg |
| **KR 138** | 2x 180°+M | 23 kg |
| **KR 139** | 3x 120° | 32 kg |
| **KR 140** | 3x 120°+M | 33 kg |
| **KR 141** | 4x 90° | 38 kg |
| **KR 142** | 4x 90°+M | 39 kg |

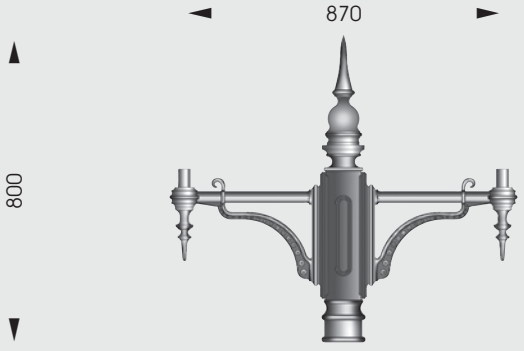


| | | Gewicht / weight |
|---|---|---|
| **KR 176** | 2x 180° | 14 kg |
| **KR 177** | 2x 180°+M | 12,7 kg |
| **KR 229** | 3x 120° | 16,5 kg |
| **KR 230** | 3x 120°+M | 15,5 kg |
| **KR 178** | 4x 90° | 20,5 kg |
| **KR 179** | 4x 90°+M | 39 kg |

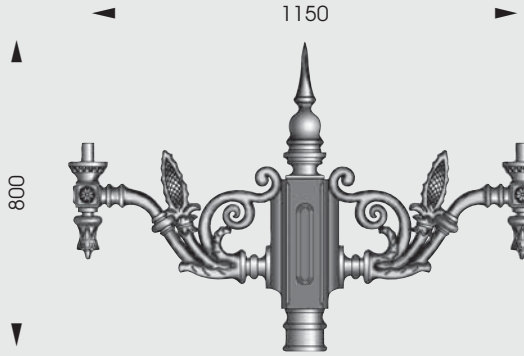


| | | Gewicht / weight |
|---|---|---|
| **KR 159** | 2x 180° | 20 kg |
| **KR 160** | 2x 180°+M | 19 kg |
| **KR 439** | 3x 120° | 26 kg |
| **KR 440** | 3x 120°+M | 25 kg |
| **KR 161** | 4x 90° | 33 kg |
| **KR 162** | 4x 90°+M | 32 kg |

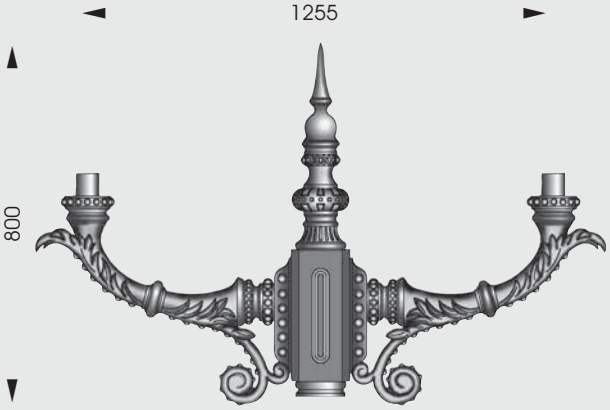


| | | Gewicht / weight |
|---|---|---|
| **KR 185** | 2x 180° | 41 kg |
| **KR 186** | 2x 180°+M | 40 kg |
| **KR 435** | 3x 120° | 53 kg |
| **KR 436** | 3x 120°+M | 54 kg |
| **KR 187** | 4x 90° | 67 kg |
| **KR 188** | 4x 90°+M | 66 kg |

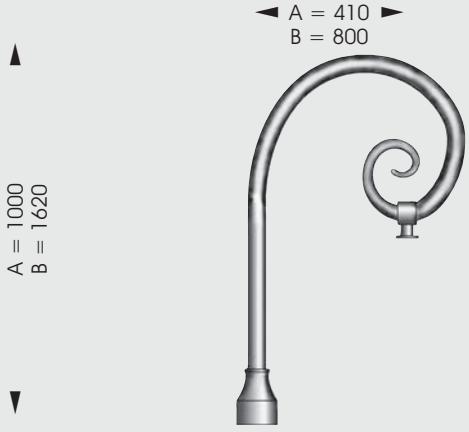


| A) | | Gewicht /weight |
|---|---|---|
| **KR 195** | 1x | 21 kg |
| **KR 196** | 2x 180° | 39 kg |
| **KR 197** | 3x 120° | 58 kg |
| **KR 198** | 4x 90° | 76 kg |

| B) | | |
|---|---|---|
| **KR 576** | 1x | 26 kg |
| **KR 577** | 2x 180° | 49 kg |
| **KR 578** | 3x 120° | 73 kg |
| **KR 579** | 4x 90° | 96 kg |



Gewichte können produktionsbedingt leicht variieren. Weights may vary.

# MASTAUFSATZKRONEN

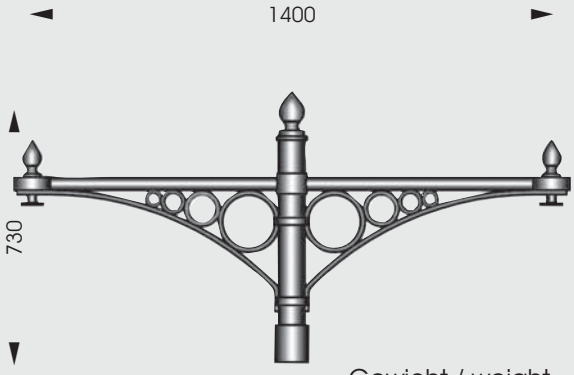


| | | Gewicht / weight |
|---|---|---|
| **KR 594** | 1x | 17 kg |
| **KR 595** | 2x 180° | 27 kg |
| **KR 596** | 3x 120° | 37 kg |
| **KR 597** | 4x 90° | 47 kg |

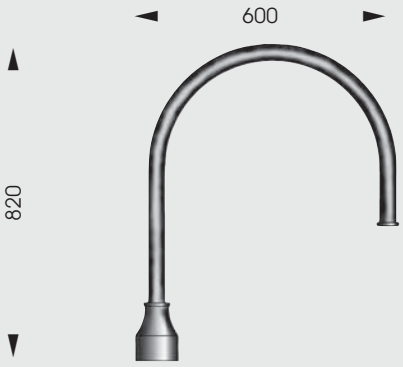


| | | Gewicht / weight |
|---|---|---|
| **KR 203** | 1x | 10 kg |
| **KR 204** | 2x 180° | 17 kg |
| **KR 205** | 3x 120° | 25 kg |
| **KR 206** | 4x 90° | 32 kg |

| | | Gewicht / weight |
|---|---|---|
| **KR 590** | 1x | 25 kg |
| **KR 591** | 2x 180° | 39 kg |
| **KR 592** | 3x 120° | 53 kg |
| **KR 593** | 4x 90° | 67 kg |

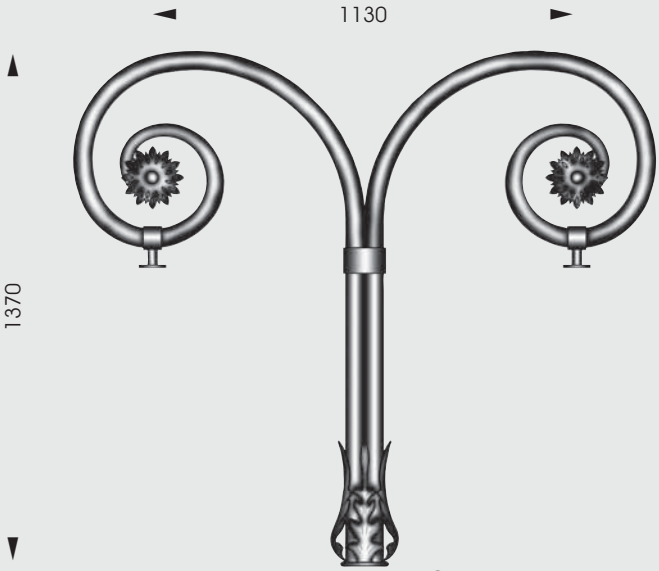


| | | Gewicht / weight |
|---|---|---|
| **KR 604** | 1x | 21 kg |
| **KR 605** | 2x 180° | 39 kg |
| **KR 606** | 3x 120° | 57 kg |
| **KR 607** | 4x 90° | 75 kg |

**Maßstab / scale: 1:20**

www.robers.com

# STANDARD OBERFLÄCHEN - DIFFERENT FINISHES

ANTHRAZIT

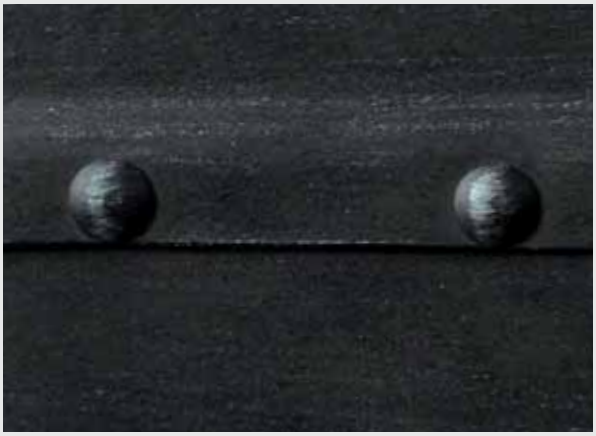

EISEN-NATUR / IRON NATURE

SCHWARZ / BLACK

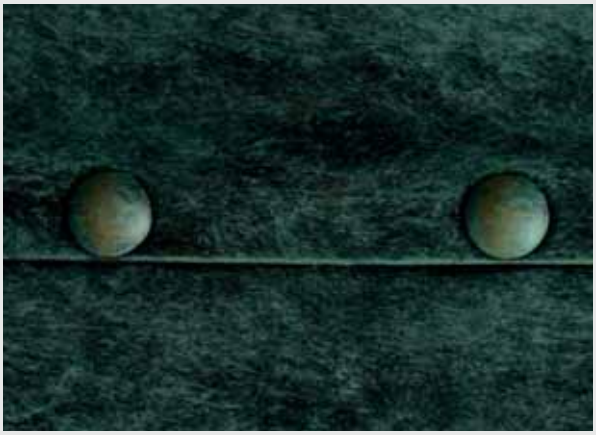

ANTIK-GRÜN / ANTIQUE GREEN

PATINA

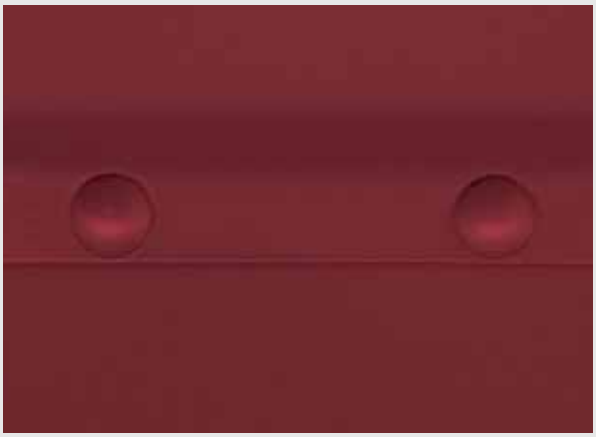

ANY RAL-COLOR

ALLE LEUCHTEN WERDEN VON HAND LACKIERT, LEICHTE FARBABWEICHUNGEN SIND DAHER MÖGLICH. SELBSTVERSTÄNDLICH KÖNNEN DIE LEUCHTEN AUCH IN JEDER RAL-FARBE LACKIERT WERDEN.

THE FINAL FINISH IS MADE BY HAND, THEREFORE SLIGHT COLOUR DIFFERENCES ARE POSSIBLE.
OF COURSE ANY RAL COLOUR IS POSSIBLE.

# INDEX

## LEUCHTENKÖRPER / LANTERN


AL1208 . . . . . .30/31/88
AL1241 . . . . . .30/88
AL1249-N . . . . . .46/47/87
AL1275 . . . . . .28/29/88
AL1295 . . . . . .34/35/86
AL1326 . . . . . .10/88
AL1355 . . . . . .8/9/88
AL1372 . . . . . .88
AL1404 . . . . . .28/88
AL1445 . . . . . .26/86
AL1467-A . . . . . .24/25/86
AL1467-H . . . . . .24/86
AL1470-A . . . . . .22/86
AL1470-H . . . . . .22/23/86
AL1471 . . . . . .32/33/86
AL1473 . . . . . .26/27/86
AL1476 . . . . . .10/11/88
AL1478 . . . . . .8/88
AL1492 . . . . . .89
AL1505 . . . . . .14/87
AL1506 . . . . . .14/15/87
AL1519 . . . . . .16/17/87
AL1535-N . . . . . .44/45/87
AL1540 . . . . . .87
AL1565 . . . . . .89
AL1566 . . . . . .42/43/89
AL1568 . . . . . .89
AL1569 . . . . . .89
AL1575 . . . . . .87
AL1605 . . . . . .36/37/87
AL1606 . . . . . .12/13/86
AL1622 . . . . . .48/49/87
AL1638 . . . . . .52/53/89
AL1648 . . . . . .89
AL1649-H . . . . . .38/39/89
AL1649-S . . . . . .40/41/89
AL1651 . . . . . .50/51/89
AL6771 . . . . . .18/19
AL6769 . . . . . .20/21


## MASTE / POLES


M43 . . . . . .47/92
M44 . . . . . .92
M46 . . . . . .92
M49 . . . . . .95
M50 . . . . . .95
M51 . . . . . .95
M58 . . . . . .98
M60-A . . . . . .27/90
M60-B . . . . . .23/90
M60-C . . . . . .90
M65 . . . . . .98
M66 . . . . . .98
M93 . . . . . .29/93
M94 . . . . . .93
M112-A . . . . . .91
M112-B . . . . . .9/15/31/33/91
M112-C . . . . . .13/91
M138 . . . . . .96
M162 . . . . . .95
M163 . . . . . .95
M164 . . . . . .95
M173 . . . . . .92
M174 . . . . . .92
M175 . . . . . .92
M177 . . . . . .96
M213 . . . . . .95
M214 . . . . . .95
M256 . . . . . .11/93
M257 . . . . . .93
M309 . . . . . .95
M316 . . . . . .49/95
M343 . . . . . .96
M429-A . . . . . .91
M429-B . . . . . .91
M436-4,0 . . . . . .35/94
M436-6,0 . . . . . .35/94
M436-8,0 . . . . . .35/94
M438-A . . . . . .92
M438-B . . . . . .92
M438-C . . . . . .92
M441 . . . . . .91
M442 . . . . . .91
M443 . . . . . .91
M444 . . . . . .91
M455 . . . . . .98
M466 . . . . . .96
M467 . . . . . .96
M468 . . . . . .98
M469 . . . . . .98
M474 . . . . . .97
M475 . . . . . .97
M476 . . . . . .45/97
M477 . . . . . .97
M478 . . . . . .97
M479 . . . . . .97
M486 . . . . . .39/51/53/94
M499 . . . . . .41/92
M500 . . . . . .37/94
M501 . . . . . .43/97
M502-3,0 . . . . . .90
M502-3,5 . . . . . .17/25/90
M502-4,0 . . . . . .90
M502-4,5 . . . . . .90
M506-3,0 . . . . . .90
M506-3,5 . . . . . .90
M506-4,0 . . . . . .90
M506-4,5 . . . . . .90
M506-5,0 . . . . . .90


## ERDSTÜCKE / BASEMENTS


E12-N . . . . . .99
E13-N . . . . . .99
E14-N . . . . . .99
E16-N . . . . . .99
E20-N . . . . . .99
E62-N . . . . . .99

# INDEX


**KRONEN / BRACKETS**

KR119 . . . . . .102
KR120 . . . . . .102
KR121 . . . . . .102
KR122 . . . . . .102
KR123 . . . . . .102
KR124 . . . . . .102
KR125 . . . . . .102
KR126 . . . . . .102
KR127 . . . . . .102
KR128 . . . . . .102
KR129 . . . . . .102
KR130 . . . . . .102
KR137 . . . . . .103
KR138 . . . . . .103
KR139 . . . . . .103
KR140 . . . . . .103
KR141 . . . . . .103
KR142 . . . . . .103
KR159 . . . . . .103
KR160 . . . . . .103
KR161 . . . . . .103
KR162 . . . . . .103
KR176 . . . . . .103
KR177 . . . . . .103
KR178 . . . . . .103
KR179 . . . . . .103
KR185 . . . . . .45/103
KR186 . . . . . .103
KR187 . . . . . .103
KR188 . . . . . .43/103
KR195 . . . . . .33/103
KR196 . . . . . .103
KR197 . . . . . .103
KR198 . . . . . .103
KR203 . . . . . .23/104
KR204 . . . . . .104
KR205 . . . . . .104
KR206 . . . . . .104
KR229 . . . . . .103
KR230 . . . . . .103
KR240 . . . . . .102
KR241 . . . . . .102
KR242 . . . . . .102
KR243 . . . . . .102
KR244 . . . . . .102
KR245 . . . . . .102
KR371 . . . . . .102
KR372 . . . . . .102
KR373 . . . . . .102
KR374 . . . . . .102
KR375 . . . . . .102
KR376 . . . . . .102
KR435 . . . . . .103
KR436 . . . . . .103
KR439 . . . . . .103
KR440 . . . . . .103
KR486 . . . . . .102
KR487 . . . . . .102
KR488 . . . . . .102
KR489 . . . . . .102
KR490 . . . . . .102
KR491 . . . . . .102
KR492 . . . . . .102
KR576 . . . . . .103
KR577 . . . . . .103
KR578 . . . . . .103
KR579 . . . . . .103
KR590 . . . . . .104
KR591 . . . . . .35/104
KR592 . . . . . .104
KR593 . . . . . .104
KR594 . . . . . .13/104
KR595 . . . . . .104
KR596 . . . . . .104
KR597 . . . . . .104
KR604 . . . . . .104
KR605 . . . . . .104
KR606 . . . . . .104
KR607 . . . . . .104
KR609 . . . . . .39/53/101
KR610 . . . . . .101
KR611 . . . . . .101
KR612 . . . . . .101
KR613 . . . . . .51/101
KR614 . . . . . .101
KR615 . . . . . .101
KR616 . . . . . .101

**WANDARME / WALL BRACKETS**

WA7009 . . . . . .100
WA7027 . . . . . .100
WA7051 . . . . . .100
WA7053 . . . . . .33
WA7055 . . . . . .100
WA7056 . . . . . .100
WA7058 . . . . . .100
WA7072 . . . . . .100
WA7082 . . . . . .100
WA7126 . . . . . .100
WA7127 . . . . . .100

**POLLER / BOLLARDS**

M352 . . . . . .57
M503 . . . . . .56
M504 . . . . . .56
M505 . . . . . .56
M507+PK30 . . . . . .55

**ACCESSOIRES / ACCESSOIRES**

B8550 . . . . . .60
B8685 . . . . . .61
PB1103 . . . . . .59
PB1144 . . . . . .58

ROBERS®

HANDMADE
LIGHTING
FROM
GERMANY

ROBERS-LEUCHTEN
GmbH & Co. KG
Weseker Weg 36
46354 Südlohn - Germany
Tel.: ++49 (0) 28 62 - 99 77 - 0
Fax: ++49 (0) 28 62 - 99 77 77
Net: www.Robers.com
Mail: office@Robers.com